DEXTERA

# ĮSILEISK SAULĖS KIEK NORI

Išorės gaminių katalogas

# TURINYS

## FASADO ROLETAI


fasado roletai 125 6
fasado roletai ZIIIP 120 8
fasado roletai ZIIIP 95 10
fasado roletai ZIIIP BOX 12
fasado roletai 103 14
fasado roletai 90 16
fasado roletai 76 19
fasado roletai XXL 22
fasado roletai XL 24
fasado roletai XS 26
veranda 28


## PERGOLA PAVĖSINĖS


pergola pavėsinės 31
pergola elegant 34
smart roof 36


## AUTOMATINĖS STIKLŲ SISTEMOS


automatinės stiklų sistemos 38


## FASADO ŽALIUZĖS


fasado žaliuzės C50 41
fasado žaliuzės C80 43
fasado žaliuzės Z90 46
fasado žaliuzės Z90 BOX 49
fasado žaliuzės C80 BOX 51


## FASADINĖS LAMELĖS NUO SAULĖS


sunbreaker 300, pasukamos 54
sunbreaker 210, pasukamos 56
sunbreaker 210, fiksuotos 58
sunbreaker clip 61

# TURINYS

## APSAUGINĖS ŽALIUZĖS

apsauginės žaliuzės 64

## MARKIZĖS

### TERASINĖS MARKIZĖS

markizė sunna 70
markizė apollo 72
markizė helios 75
markizė arinna 78
markizė california plus 80
markizė terrea G60 82
markizė terrea H60 84
markizė terrea K60 86
markizė terrea K70 88
markizė terrea K50 90

### BALKONINĖS MARKIZĖS

markizė italia 92
markizė italia box 94
markizė italia balcony 96

### VERTIKALIOS MARKIZĖS

markizė bora 98

## APSAUGINĖS GROTOS

aliumininės grotos 101
aliumininės grotos AEG/56 102
aliumininės grotos AEG/84 103
plieninės grotos 104

## VARTAI

buitiniai garažo vartai 107
pramoniniai garažo vartai 113
panoraminiai garažo vartai 117

# TURINYS

## VARTŲ AUTOMATIKA


### ATVERIAMŲ VARTŲ AUTOMATIKA

pavara beninca bob21m 120
pavara beninca bob30m 121
pavara beninca bob50m 122
pavara beninca bill30m 123
pavara beninca bill50m 124
pavara beninca kmb24 125

### NUSTUMIAMŲ VARTŲ AUTOMATIKA

pavara beninca bull5m 126
pavara beninca bull624turbo 127
pavara beninca bull8m 128
pavara beninca bull10m 129

### SEKCIJINIŲ VARTŲ AUTOMATIKA

pavara beninca jm3 130
pavara beninca jm4 esa 131

### SEKCIJINIŲ PRAMONINIŲ VARTŲ AUTOMATIKA

pavara vn.m20 132
pavara vn.s20 133


## ĮGYVENDINTI PROJEKTAI

DEXTERA

# FASADO ROLETAI

# FASADO ROLETAI 125

| Techniniai duomenys | |
|---|---|
| Spalva | RAL |
| Elektrinė pavara | TAIP |
| Rankinė pavara | NE |
| Maksimalus plotis | 3.5 m |
| Maksimalus aukštis | 4.25 m |
| Tinka naudojimui lauke | TAIP |
| Tinka naudojimui viduje | NE |

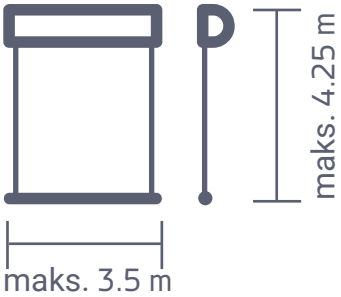


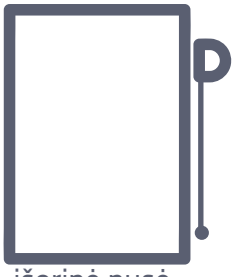


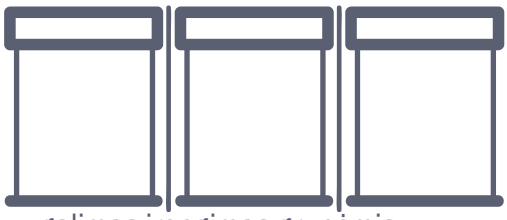


# YPATUMAI

„Fasado roletai 125“ yra moderni lauko roletų sistema, montuojama ant pastato fasado. Jai būdingas paprastas surinkimas, kasetė tvirtinama prie kreipiančiųjų trosų, kurie kartu su trosų laikikliais sudaro kasetės svorį laikantį elementą.

- Kasetės pagamintos iš apvalaus ekstruduoto aliuminio profilio.
- Kabelių kreipiančiosios dalys pagamintos iš 10 mm skersmens nerūdijančio plieno.
- Platus medžiagų pasirinkimas.
- Apžiūra gali būti atliekama iš priekinės sistemos pusės.
- Elektrinė pavara.
- Skirta montavimui ant fasadų.
- Galima įrengti grupėmis horizontaliai ir vertikaliai (iki 8,5 m aukščio).
- Konstrukcija gali būti bet kurios „RAL“ paletės spalvos.

# FASADO ROLETAI ZIIIP 120

| Techniniai duomenys | |
|---|---|
| Spalva | RAL |
| Elektrinė pavara | TAIP |
| Rankinė pavara | NE |
| Maksimalus plotis | 4.0 m |
| Maksimalus aukštis | 4.0 m |
| Tinka naudojimui lauke | TAIP |
| Tinka naudojimui viduje | NE |

# YPATUMAI

Fasado roletai ZIIIP 120 gali būti montuojami ant fasado, nišoje arba integruojami. Unikali sistema „ZIIIP“ nuolat laiko medžiagą įtemptą ir gali užtikrinti visišką užtamsinimą, jeigu naudojamas neperšviečiamas audinys.

- Integruotam montavimui skirta kasetė pagaminta iš aliuminio lakšto. Kasetė turi papildomą dalį, kurią galima tinkuoti.
- Ekstruduoto aliuminio kasetė skirta montavimui nišose ir ant fasadų.
- „ZIIIP“ mechanizmas.
- Techninė apžiūra gali būti atliekama iš sistemos apačios.
- Dviejų dalių ZIIIP tipo kreipiančioji.
- Platus medžiagų pasirinkimas.
- Elektrinė pavara.
- Galimybė užsakyti konstrukcijos variantą, kurios visą svorį laiko tik kreipiančiųjų laikikliai (kasetės tvirtinti nereikia).
- Konstrukcija gali būti bet kurios „RAL“ paletės spalvos.

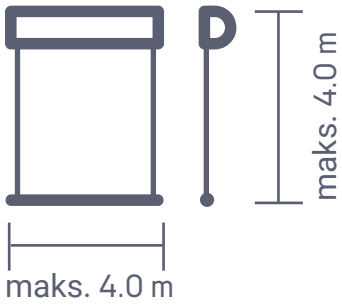


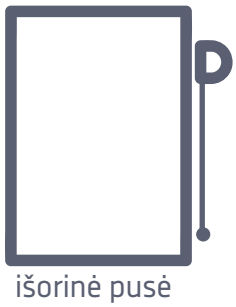

# FASADO ROLETAI ZIIIP 95

| Techniniai duomenys | |
|---|---|
| Spalva | RAL |
| Elektrinė pavara | TAIP |
| Rankinė pavara | NE |
| Maksimalus plotis | 2.7 m |
| Maksimalus aukštis | 3.0 m |
| Tinka naudojimui lauke | TAIP |
| Tinka naudojimui viduje | NE |

# YPATUMAI

Fasado roletai ZIIIP 95 gali būti montuojami ant fasado arba nišoje. Roletų sistema priklauso aukštai vėjo atsparumo klasei bei valdoma elektriniu būdu.

- Aukšta vėjo atsparumo klasė.
- Ekstruduoto aliuminio kasetė skirta montavimui nišose ir ant fasadų.
- ZIIIP mechanizmas.
- Techninė apžiūra gali būti atliekama iš sistemos priekio.
- Dviejų dalių kreipiamasis bėgis.
- Elektrinė pavara.
- Savarankiška sistema.
- Konstrukcija gali būti bet kurios „RAL“ paletės spalvos.

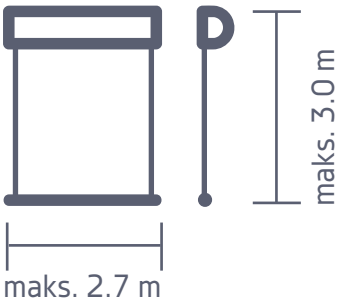


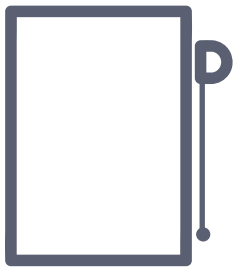

# FASADO ROLETAI ZIIIP BOX

| Techniniai duomenys | |
|---|---|
| Spalva | RAL |
| Elektrinė pavara | TAIP |
| Rankinė pavara | NE |
| Maksimalus plotis | 4.0 m |
| Maksimalus aukštis | 4.0 m |
| Tinka naudojimui lauke | TAIP |
| Tinka naudojimui viduje | NE |

# YPATUMAI

Fasado roletai ZIIIP BOX gali būti montuojami ant fasado arba nišoje. Roletų sistema priklauso aukštai vėjo pasipriešinimo klasei bei valdoma elektriniu būdu.

- Aukšta vėjo pasipriešinimo klasė.
- Iš ekstruduoto aliuminio pagaminta kasetė, skirta montuoti po tinku.
- „ZIIIP“ mechanizmas.
- Du taisymo dangteliai, kuriuos lengva pasiekti ir montuoti.
- Platus audinių asortimentas.
- Elektrinė pavara.
- Konstrukcija gali būti bet kurios „RAL“ paletės spalvos.

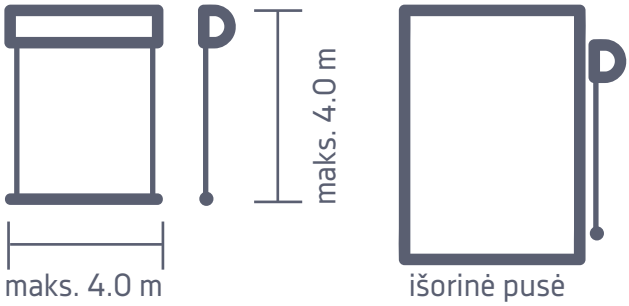


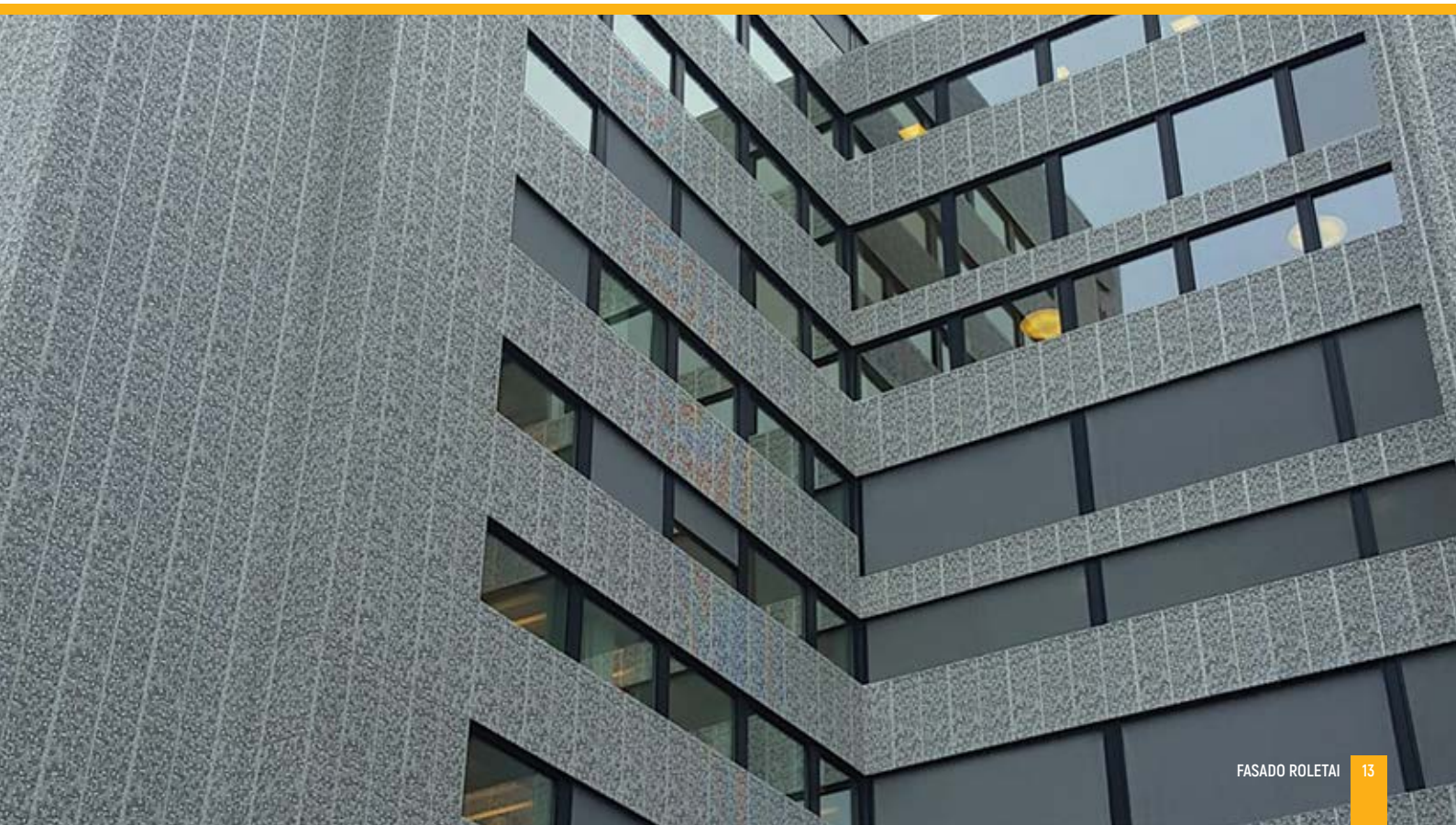

# FASADO ROLETAI 103

| Techniniai duomenys | |
|---|---|
| Spalva | RAL |
| Elektrinė pavara | TAIP |
| Rankinė pavara | NE |
| **Ekstruduoto aliuminio šoninės kreipiančiosios** | |
| Tinka naudojimui viduje | TAIP |
| Tinka naudojimui išorėje | TAIP |
| Maksimalus plotis | 4.5 m |
| Maksimalus aukštis | 4.0 m |
| **Kreipiantieji trosai naudojimui išorėje** | |
| Maksimalus plotis | 3.5 m |
| Maksimalus aukštis | 3.0 m |
| **Kreipiantieji trosai naudojimui išorėje** | |
| Maksimalus plotis | 4.5 m |
| Maksimalus aukštis | 4.0 m |

# YPATUMAI

„Fasado roletai 103“ yra fukcionali sistema, kurioje, priklausomai nuo pasirinktos konfiguracijos, galima įrengti apsauginius profilius nuo vėjo ir estetiškai atrodančius trosus su įtempėjais, taip pat visiško užtamsinimo sistemą (naudojamą tik viduje). Šonines kreipiančiąsias GC30F ir GC30FD galima naudoti kaip konstrukcijos svorį laikančius elementus.

- Kasetė pagaminta iš ekstruduoto aliuminio.
- Apžiūra gali būti atliekama iš priekinės kasetės pusės.
- Ekstruduoto aliuminio šoninės kreipiančiosios arba nerūdijančio plieno trosų kreipiančiosios.
- Galima papildomai užsakyti apsauginius profilius nuo vėjo „ANTI-WIND“.
- Platus medžiagų pasirinkimas.
- Rankinė arba elektrinė pavara.
- Skirta montavimui ant sienų, nišose arba ant fasadų.
- Galima įrengti grupėmis.
- Galimybė užsakyti konstrukcijos variantą, kurios visą svorį laiko tik kreipiančiųjų laikikliai (kasetės tvirtinti nereikia).
- Konstrukcija gali būti bet kurios „RAL“ paletės spalvos.

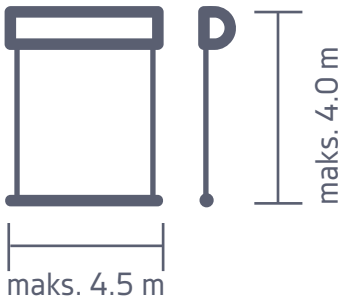

vidinė arba
išorinė pusė

galimas įrengimas grupėmis

# FASADO ROLETAI 90

| Techniniai duomenys | |
|---|---|
| Spalva | RAL |
| Elektrinė pavara | TAIP |
| Rankinė pavara | TAIP |
| **Ekstruduoto aliuminio šoninės kreipiančiosios** | |
| Tinka naudojimui viduje | TAIP |
| Tinka naudojimui išorėje | TAIP |
| Maksimalus plotis | 3.0 m |
| Maksimalus aukštis | 4.0 m |
| **Kreipiantieji trosai naudojimui išorėje** | |
| Maksimalus plotis | 3.0 m |
| Maksimalus aukštis | 3.0 m |
| **Kreipiantieji trosai naudojimui išorėje** | |
| Maksimalus plotis | 3.0 m |
| Maksimalus aukštis | 4.0 m |

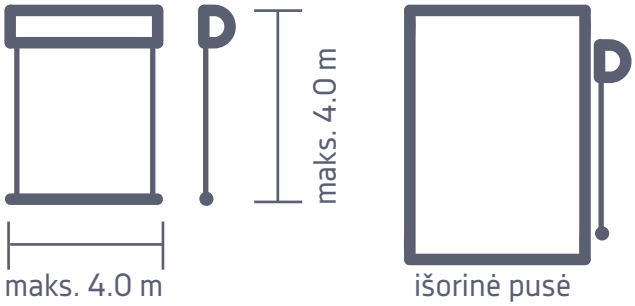


# YPATUMAI

„Fasado roletai 90“ yra tinkamas sprendimas tada, kai „103“ sistema yra per didelė. Priklausomai nuo pasirinktos konfiguracijos, galima įrengti apsauginius profilius nuo vėjo ir estetiškai atrodančius trosus su įtempėjais, taip pat visiško užtamsinimo sistemą (naudojamą tik viduje).

- Kasetė pagaminta iš ekstruduoto aliuminio.
- Techninė apžiūra gali būti atliekama iš priekinės kasetės pusės.
- Ekstruduoto aliuminio šoninės kreipiančiosios arba nerūdijančio plieno trosų kreipiančiosios.
- Galima papildomai užsakyti apsauginius profilius nuo vėjo „ANTIWIND“.
- Platus medžiagų pasirinkimas.
- Rankinė arba elektrinė pavara.
- Skirta montavimui ant sienų, nišose arba ant fasadų.
- Galimybė užsakyti konstrukcijos variantą, kurios visą svorį laiko tik kreipiančiųjų laikikliai (kasetės tvirtinti nereikia).
- Konstrukcija gali būti bet kurios „RAL“ paletės spalvos.

# FASADO ROLETAI 76

| Techniniai duomenys | |
|---|---|
| Spalva | RAL |
| Elektrinė pavara | TAIP |
| Rankinė pavara | TAIP |
| **Ekstruduoto aliuminio šoninės kreipiančiosios** | |
| Tinka naudojimui viduje | TAIP |
| Tinka naudojimui išorėje | TAIP |
| Maksimalus plotis | 2.6 m |
| Maksimalus aukštis | 2.6 m |
| **Kreipiantieji trosai naudojimui išorėje** | |
| Maksimalus plotis | 2.6 m |
| Maksimalus aukštis | 2.6 m |
| **Kreipiantieji trosai naudojimui išorėje** | |
| Maksimalus plotis | 2.6 m |
| Maksimalus aukštis | 2.6 m |

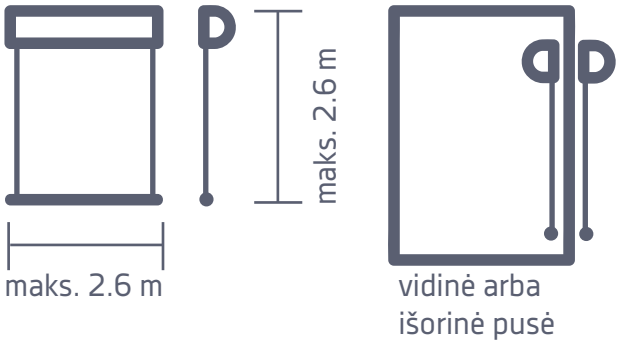


# YPATUMAI

Pagrindinis „Fasado roletų 76“ privalumas – maža kasetė. Priklausomai nuo pasirinktos konfigūracijos, galima įrengti estetiškai atrodančius trosus su įtempėjais arba visiško užtamsinimo sistemą (naudojamą tik viduje).

- Kasetė pagaminta iš ekstruduoto aliuminio.
- Techninė apžiūra atliekama iš galinės kasetės pusės.
- Ekstruduoto aliuminio šoninės kreipiančiosios arba nerūdijančio plieno trosų kreipiančiosios.
- Platus medžiagų pasirinkimas.
- Rankinė arba elektrinė pavara.
- Skirta montavimui ant sienų, nišose arba ant fasadų.
- Galimybė užsakyti konstrukcijos variantą, kurios visą svorį laiko tik kreipiančiųjų laikikliai (kasetės tvirtinti nereikia).
- Konstrukcija gali būti bet kurios „RAL“ paletės spalvos.

# FASADO ROLETAI XXL

| Techniniai duomenys | |
|---|---|
| Spalva | RAL |
| Elektrinė pavara | TAIP |
| Rankinė pavara | TAIP |
| **Montavimas lauke** | |
| Maksimalus plotis | 3.0 m |
| Maksimalus aukštis | 3.0 m |
| **Montavimas viduje** | |
| Maksimalus plotis | 4.5 m |
| Maksimalus aukštis | 5.0 m |

- Sistema be kasetės.
- Trosų kreipiančiosios pagamintos iš nerūdijančio plieno.
- Laisvai kabanti sistema galima tik vidaus patalpose.
- Galima rinktis įvairius apatinius profilius.
- Platus medžiagų pasirinkimas.
- Rankinė arba elektrinė pavara.
- Skirta montavimui ant sienų ar lubų.
- Konstrukcija gali būti bet kurios „RAL“ paletės spalvos.

# YPATUMAI

Pagrindinis „XXL“ sistemos privalumas – didelių paviršių uždengimas. Sistemą su aliumininiais laikikliais galima tvirtinti prie sienos arba lubų.

Montuojant lauke

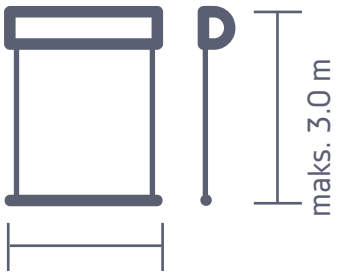


Montuojant viduje

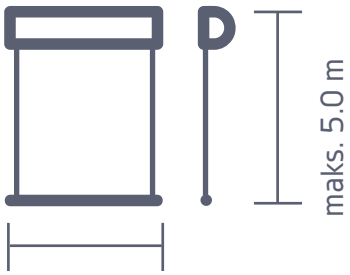


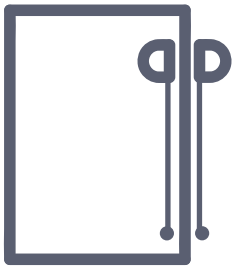

# FASADO ROLETAI XL

| Techniniai duomenys | |
|---|---|
| Spalva | RAL |
| Elektrinė pavara | TAIP |
| Rankinė pavara | TAIP |
| **Montavimas lauke** | |
| Maksimalus plotis | 3.0 m |
| Maksimalus aukštis | 3.0 m |
| **Montavimas viduje** | |
| Maksimalus plotis | 4.0 m |
| Maksimalus aukštis | 4.0 m |

- Sistema be kasetės.
- Aliumininiai laikikliai.
- Trosų kreipiančiosios pagamintos iš nerūdijančio plieno.
- Laisvai kabanti sistema galima tik vidaus patalpose.
- Galima rinktis įvairius apatinius profilius.
- Platus medžiagų pasirinkimas.
- Rankinė arba elektrinė pavara.
- Skirta montavimui ant sienų ar lubų.
- Konstrukcija gali būti bet kurios „RAL“ paletės spalvos.

# YPATUMAI

Sistema „Fasado roletai XL“ yra be kasetės. Dėl estetiškai atrodančių laikiklių ir nerūdijančio plieno elementų ši sistema idealiai tinka moderniems interjerams.

Montuojant lauke

Montuojant viduje

vidinė arba
išorinė pusė

# FASADO ROLETAI XS

| Techniniai duomenys | |
|---|---|
| Spalva | RAL |
| Elektrinė pavara | TAIP |
| Rankinė pavara | TAIP |
| Maksimalus plotis | 2.6 m |
| Maksimalus aukštis | 2.6 m |
| Tinka naudojimui lauke | NE |
| Tinka naudojimui viduje | TAIP |

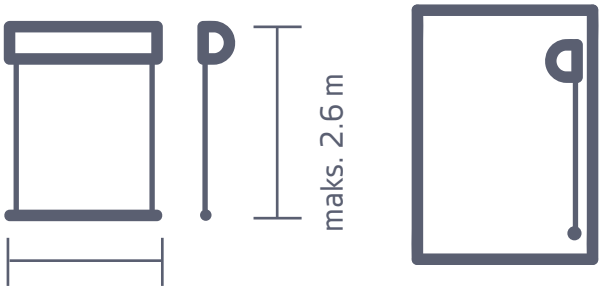

# YPATUMAI

„Fasado roletai XS“ yra sistema be kasetės. Dėl estetiškai atrodančių laikiklių ir nerūdijančio plieno elementų ši sistema idealiai tinka moderniems interjerams.

- Sistema be kasetės.
- Maži aliumininiai laikikliai.
- Nerūdijančio plieno trosų kreipiančiosios arba laisvai kabanti sistema.
- Galima rinktis įvairius apatinius profilius.
- Platus medžiagų pasirinkimas.
- Rankinė arba elektrinė pavara.
- Skirta montavimui ant sienų ar lubų.
- Sistema skirta tik naudojimui viduje.
- Konstrukcija gali būti bet kurios „RAL“ paletės spalvos.

# VERANDA

| Techniniai duomenys | |
|---|---|
| Spalva | RAL |
| Elektrinė pavara | TAIP |
| Rankinė pavara | NE |
| **Montavimas lauke** | |
| Maksimalus plotis | 4.5 m |
| Maksimalus aukštis | 5.0 m |
| **Montavimas viduje** | |
| Maksimalus plotis | 4.5 m |
| Maksimalus aukštis | 5.0 m |

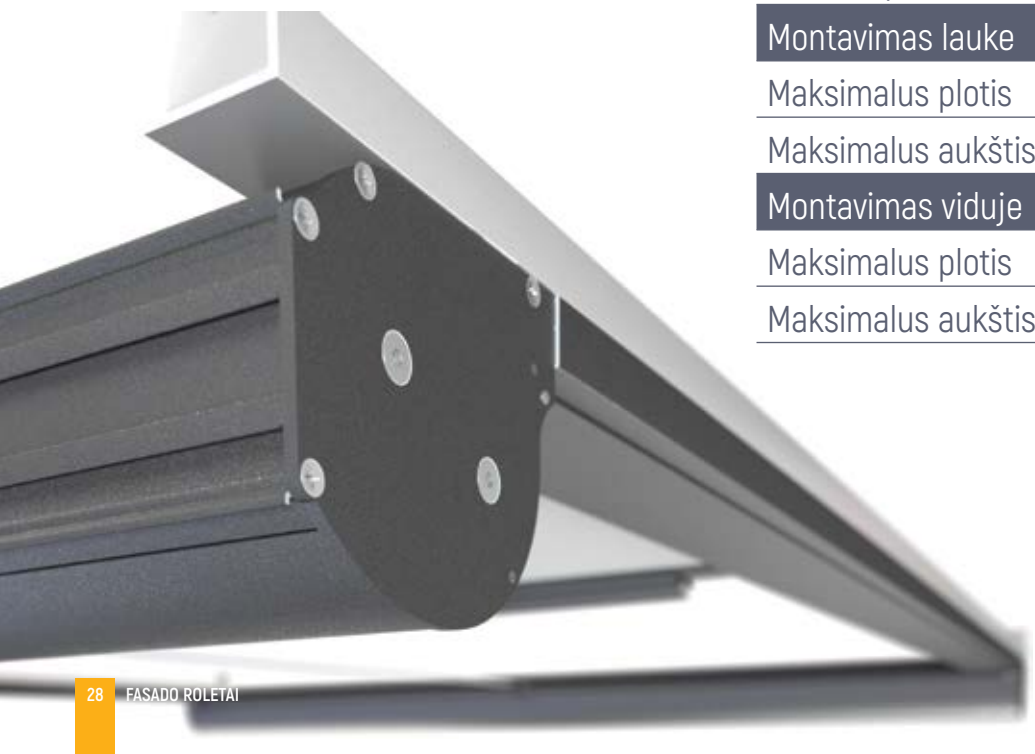

# YPATUMAI

Sistema „Veranda“ yra skirta horizontaliems arba pasvirusiems paviršiams uždengti, pavyzdžiui, žiemos sodams arba stoglangiams. Vidinė įtempimo sistema nuolat laiko medžiagą įtemptą, net ant itin didelių paviršių. Sistema skirta naudojimui tiek viduje, tiek lauke.

- Ekstruduoto aliuminio konstrukcija.
- Medžiagos įtempimo sistema.
- Montuojama viduje arba lauke.
- Platus medžiagų pasirinkimas.
- Elektrinė pavara.
- Sistemą galima įrengti ant paviršiaus bet kokiu kampu (tačiau kasetės padėtis gali būti tik horizontali).
- Galimas įrengimas grupėmis.
- Konstrukcija gali būti bet kurios „RAL“ paletės spalvos.

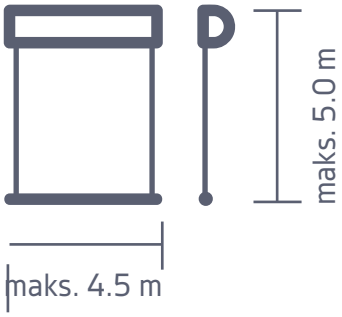


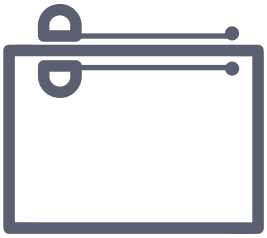

vidinė arba išorinė pusė

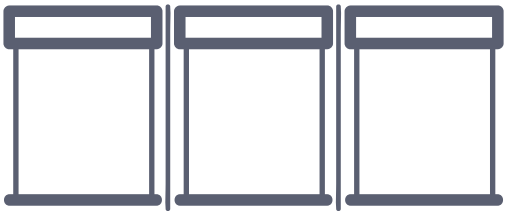

galimas įrengimas grupėmis

* išsamesnė informacija pateikta kainoraštyje

DEXTERA

# PERGOLA PAVĖSINĖS

# PERGOLA PAVĖSINĖS

| Techniniai duomenys | |
|---|---|
| Spalva | RAL |
| Maksimali stogo projekcija (be tarpinių laikančių atramų) | 16 m |
| Plotis | Nuo 200 cm iki 450 cm |
| Gylis | Nuo 400 cm iki 900 cm |
| Konstrukcija | iš aliuminio |
| Darbinė temperatūra | -30 °C +70 °C |
| Apšvietimas | LED juostelės; LED lempos |
| Kolonų konstrukcija | iš aliuminio 100 mm x 100 mm |

# YPATUMAI

Pavėsinės išsiskiria patvariu, moderniu ir funkcionaliu dizainu. Laikančioji konstrukcija pagaminta iš aliuminio, tvirtinimai prie sienos ar lubų atliekami panaudojant į komplektą įeinančias gembes ir plieno varžtus. „Pergola“ pavėsinės gali būti pačių įvairiausių spalvų. Produktuose pritaikyta Prancūzijos grupės „Somfy“ valdymo technologija „Radio Technology Somfy“ (RTS). Pavėsinėje integruota „Byart 3-Lens LED” apšvietimo sistema, kurios ryškumą galite reguliuoti nuotolinio valdymo įtaisu.

• Pagamintos naudojant patvarią aliuminio konstrukciją su aplinkos veiksniams ir vandeniui atspariu PVC audiniu.

• Automatiškai nuotolinio valdymo įtaisu kontroliuojamos vertikaliosios stiklinės sistemos.

• Slankiojantys stogai valdomi automatiškai, vieno mygtuko paspaudimu.

• Integruota „Byart 3-Lens LED" apšvietimo sistema.

• Kolonose įrengti vidiniai latakai susikaupusiam vandeniui nutekėti.

# PERGOLA ELEGANT

| Techniniai duomenys | |
|---|---|
| Spalva | RAL |
| Plotis | Nuo 100 cm iki 400 cm |
| Gylis | Nuo 340 cm iki 700 cm |
| Konstrukcija | iš aliuminio |
| Darbinė temperatūra | -30 °C +70 °C |
| Apšvietimas | LED juostelės; LED lempos |
| Kolonų konstrukcija | iš aliuminio 85 mm x 150 mm |

- Milteliniu būdu dengti aliuminio profiliai.
- Nerūdijančio ir cinkuoto plieno komponentai.
- Apsauga nuo saulės, lietaus ir vėjo.
- Mobilus stogas atidaromas elektriniu būdu.
- Vandens nuvedimo sistema integruota su konstrukcija.

# YPATUMAI

Pergola pavėsinių konstrukcija pagaminta iš aliuminio su nerūdijančio plieno elementais. Modernus mobilus stogas atidaromas elektriniu būdu. Varikliai užtikrina IP 65 apsaugą nuo vandens ir dulkių patekimo į korpusą.

Siūlomas spalvotas gaminio dizainas pagal RAL spalvų diagramą. Pavėsinėje integruota LED apšvietimo sistema.

Išplėskite savo sistemos matmenis naudodami modulines jungtis. Sistemos sukurtos taip, kad susijungtų viena su kita ir sukurtų jūsų galutinę viziją.

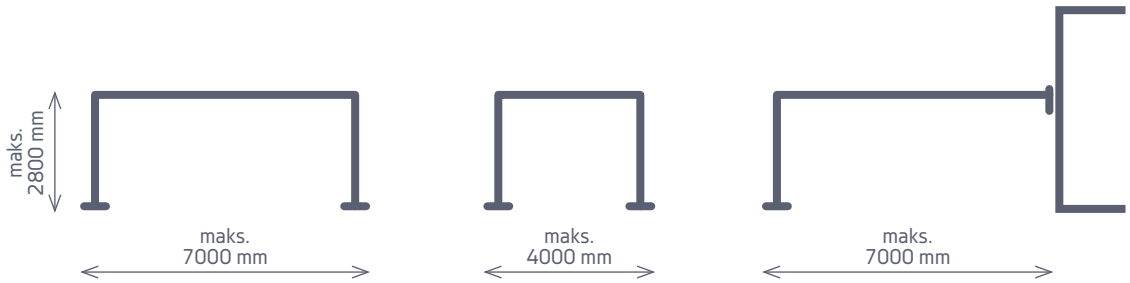

# SMARTROOF

SMARTROOF pergolės yra pagamintos naudojant patvarią aliuminio konstrukciją, o tvirtose jų kolonose yra įrengti vidiniai latakai susikaupusiam vandeniui nutekėti.

SELECT ir PRIME modelių vertikalios stiklinės sistemos yra kontroliuojamos automatiškai, nuotolinio valdymo įtaisu.

OPTIMUS modelio stogas valdomas rankiniu būdu, rankena sukant reduktoriaus kilpą.

SELECT ir PRIME modeliuose slankiojantys stogai valdomi automatiškai, vieno mygtuko paspaudimu.

SELECT ir PRIME modeliuose integruota „Byart 3 - Lens LED“ apšvietimo sistema.

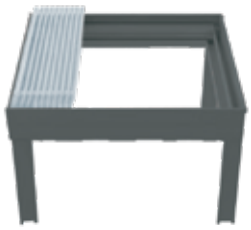

SELECT

PRIME

OPTIMUS

# YPATUMAI

„SmartRoof“ – išskirtinis sprendimas jūsų namams. Bioklimatinė pavėsinė pergola yra patvari, funkcionali ir ilgalaikė sistema, padedanti praplėsti namų erdvę jaukia užuovėja, apsaugančią nuo vėjo, lietaus ar tiesioginių saulės spindulių. „SmartRoof“ struktūra pasižymi ypatingu komfortu, elegancija ir moderniu rafinuotumu.

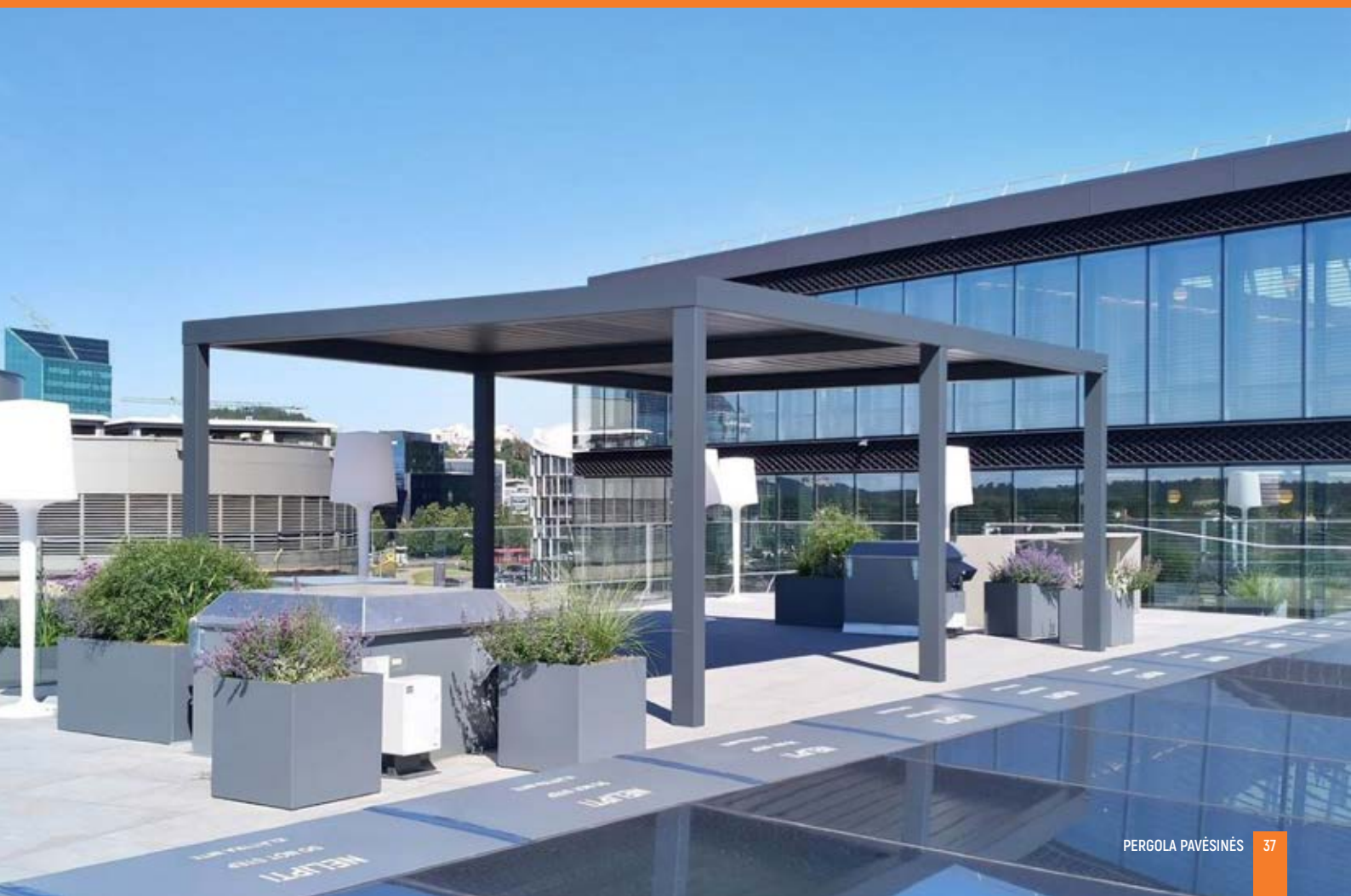

# AUTOMATINĖS STIKLŲ SISTEMOS

• Vertikalios stiklinės sistemos sukurtos ir pagamintos naudojant pažangias technologijas, siekiant paversti lauko erdves moderniomis architektūrinėmis ir estetinėmis struktūromis.

• Dėl lengvo montavimo ir minimalistinio dizaino šios sistemos užtikrina efektyvų erdvių išnaudojimą dėl vertikalios eksploatacijos funkcijos.

• Suteikia estetinę išvaizdą, nes puikiai prisitaiko prie daugelio privačiais ar komerciniais tikslais naudojamų patalpų, tokių kaip restoranai, terasos ir balkonai.

• Tai puikus visų pavėsinių sistemų derinys modernesnėms ir estetiškesnėms erdvėms.

• Standartinės konstrukcijos spalvos. Taip pat galimybė dažyti į bet kurią kitą RAL spalvą už papildomą kainą.

## Konstrukcijos spalvos

| 9016 | 8017 | 7016 | 7043 | 9005 | 1013 | 9006 |
|---|---|---|---|---|---|---|

TripleMotion

DoubleMotion

SingleMotion

LiftMotion

DEXTERA

# FASADO ŽALIUZĖS

# FASADO ŽALIUZĖS C50

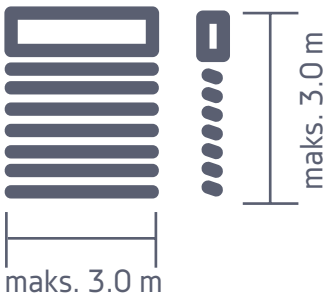


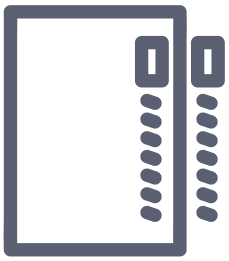

vidinė arba išorinė pusė

| Techniniai duomenys | |
|---|---|
| Lamelių forma | C |
| Spalva | RAL |
| Elektrinė pavara | TAIP |
| Rankinė pavara | TAIP |
| **Montavimas viduje** | |
| Maksimalus plotis | 3.0 m |
| Maksimalus aukštis | 3.0 m |
| **Montavimas lauke** | |
| Maksimalus plotis | 2.5 m |
| Maksimalus aukštis | 2.5 m |

# YPATUMAI

Kitaip nei kiti tradiciniai rinkoje siūlomi variantai, „Fasado žaliuzės C50“ pasižymi tvirtesnėmis lamelėmis, todėl žaliuzes galima naudoti tiek viduje, tiek lauke. Lamelių pakreipimo valdymo galimybė leidžia pagal individualius poreikius reguliuoti šviesos intensyvumą, taip padidinant komforto pojūtį patalpoje.

- Fasado žaliuzės yra padengtos 1,2 mm arba 2,0 mm storio aliuminio skardomis.
- Galimi 4 skirtingi padengimo variantai.
- 49 mm pločio „C“ profilio lamelės.
- Tolygaus lamelių pakreipimo kampo valdymo galimybė užtikrina paprastą šviesos intensyvumo reguliavimą.
- Nerūdijančio plieno kreipiančiosios 2,5 mm, 3 mm skersmens pintas poliamidas.
- Tekstilė yra termiškai apdorota, atspari tempimui, nusidėvėjimui ir UV spinduliams.
- Galima montuoti po tinku.
- Galimybė užsisakyti bet kokį modulių skaičių.
- Konstrukcija dažyta milteliniu būdu.
- Rankinė arba elektrinė pavara.

# FASADO ŽALIUZĖS C80

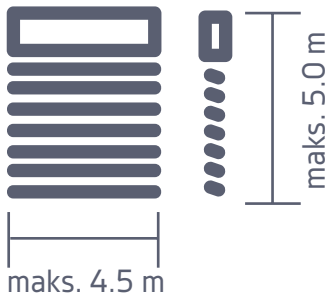


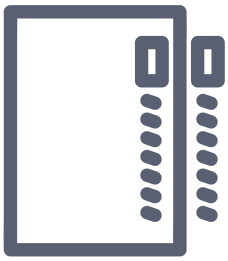

vidinė arba išorinė pusė

| Techniniai duomenys | |
|---|---|
| Lamelių forma | C |
| Spalva | RAL |
| Elektrinė pavara | TAIP |
| Rankinė pavara | TAIP |
| Maksimalus plotis | 4.5 m |
| Maksimalus aukštis | 5.0 m |
| Tinkama naudojimui lauke | TAIP |
| Tinkama naudojimui viduje | NE |

galimas įrengimas grupėmis

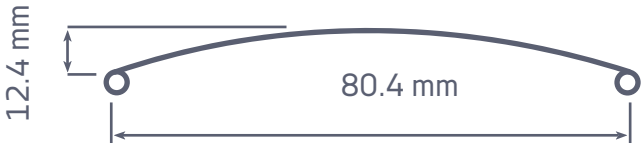

# YPATUMAI

Modelis „C80“ yra populiariausias iš visų lauko sąlygoms skirtų žaliuzių modelių. Kiekvienos lamelės briaunos yra užlenktos, todėl yra tvirtesnės. Tolygaus lamelių pakreipimo kampo valdymo galimybė leidžia pagal individualius poreikius reguliuoti šviesos intensyvumą, taip padidinant komforto pojūtį patalpoje.

• Dėžės konstrukcija pagaminta iš ekstruduoto aliuminio.

• Galimybė rinktis ekstruduotas aliuminio kreipiančiąsias arba plieninius trosus.

• Galimybė užsisakyti tik ant kreipiančiųjų laikiklių besilaikančią konstrukciją.

• „C“ formos profilio lamelės su lenktomis briaunomis užtikrina papildomą tvirtumą.

• Tolygaus lamelių pakreipimo valdymo galimybė užtikrina paprastą šviesos intensyvumo reguliavimą.

• Cinko ir aliuminio lydinio kaiščiai.

• Poliesterio tekstilės komponentai armuoti aramidu, termiškai apdoroti, atsparūs tempimui, nusidėvėjimui ir UV spinduliams.

• Konstrukcija dažyta milteliniu būdu.

• Galimas montavimas po tinku.

• Galimybė užsakyti bet kokį modulių skaičių.

# FASADO ŽALIUZĖS Z90

| Techniniai duomenys | |
|---|---|
| Lamelių forma | Z |
| Spalva | RAL |
| Elektrinė pavara | TAIP |
| Rankinė pavara | TAIP |
| Maksimalus plotis | 4.5 m |
| Maksimalus aukštis | 5.0 m |
| Tinkama naudojimui lauke | TAIP |
| Tinkama naudojimui viduje | NE |

• Dėžės konstrukcija pagaminta iš ekstruduoto aliuminio.

• Galimybė užsisakyti tik ant kreipiančiųjų laikiklių besilaikančią konstrukciją.

• Ekstruduoto aliuminio kreipiantieji bėgeliai.

• „Z“ formos profilio lamelės pasižymi efektyvesniu užtamsinimu.

• Tolygaus lamelių pakreipimo kampo valdymo galimybė užtikrina paprastą šviesos intensyvumo reguliavimą.

• Lamelės yra su triukšmą slopinančiais tarpikliais, kurie uždarius žaliuzes sumažina triukšmą.

• Cinko ir aliuminio lydinio kaiščiai.

• Sistema „Hagofix“ užtikrina mažesnį pakeltų lamelių aukštį.

• Poliesterio tekstilės komponentai armuoti aramidu, termiškai apdoroti, atsparūs tempimui, nusidėvėjimui ir UV spinduliams.

• Galimas montavimas po tinku.

• Galimybė užsakyti bet kokį modulių skaičių.

• Konstrukcija dažyta milteliniu būdu.

• Rankinė arba elektrinė pavara.

# YPATUMAI

Unikalios Z formos juostos užtikrina efektyvesnį patalpos užtamsinimą, lyginant su tradicinėmis C formos juostelėmis. Tolygaus lamelių pakreipimo kampo valdymo galimybė leidžia pagal individualius poreikius reguliuoti šviesos intensyvumą, taip padidinant komforto pojūtį patalpoje.

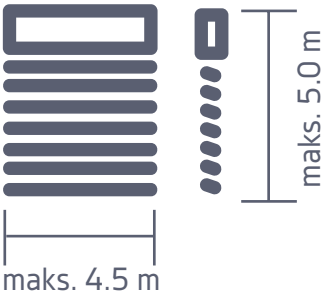


maks. 4.5 m
maks. 3.2 m
kai sistemos aukštis 5.0 m

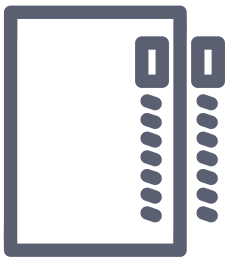

išorinė pusė

galimas įrengimas grupėmis

# FASADO ŽALIUZĖS Z90 BOX

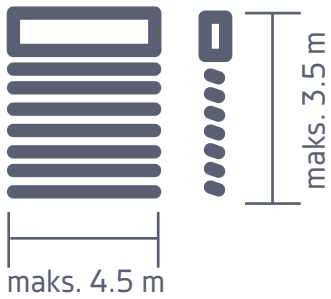


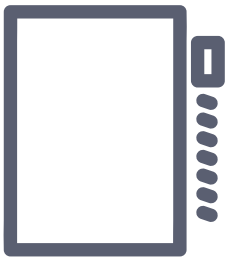


| Techniniai duomenys | |
|---|---|
| Spalva | RAL |
| Elektrinė pavara | TAIP |
| Rankinė pavara | NE |
| Maksimalus plotis | 4.5 m |
| Maksimalus aukštis | 3.5 m |
| Tinkama naudojimui lauke | TAIP |
| Tinkama naudojimui viduje | NE |

# YPATUMAI

- Iš ekstruduoto aliuminio pagaminta kasetė, skirta montuoti po tinku.
- Revizinis dangtelis padeda lengvai pasiekti ir montuoti roletų sistemas.
- Elektrinė pavara.
- Konstrukcija gali būti nudažyta bet kuria „RAL“ paletės spalva.

# FASADO ŽALIUZĖS C80 BOX

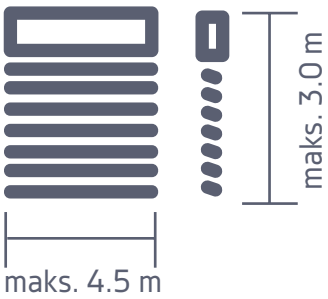


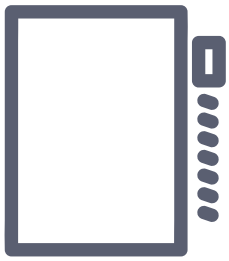

išorinė pusė

| Techniniai duomenys | |
|---|---|
| Spalva | RAL |
| Elektrinė pavara | TAIP |
| Rankinė pavara | NE |
| Maksimalus plotis | 4.5 m |
| Maksimalus aukštis | 3.0 m |
| Tinkama naudojimui lauke | TAIP |
| Tinkama naudojimui viduje | NE |

galimas įrengimas grupėmis

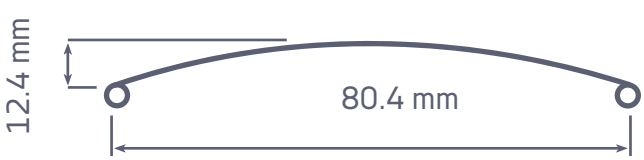

# YPATUMAI

- Iš ekstruduoto aliuminio pagaminta kasetė, skirta montuoti po tinku.
- Revizinis dangtelis padeda lengvai pasiekti ir montuoti roletų sistemas.
- Elektrinė pavara.
- Konstrukcija gali būti nudažyta bet kuria „RAL“ paletės spalva.

DEXTERA

# FASADINĖS LAMELĖS NUO SAULĖS

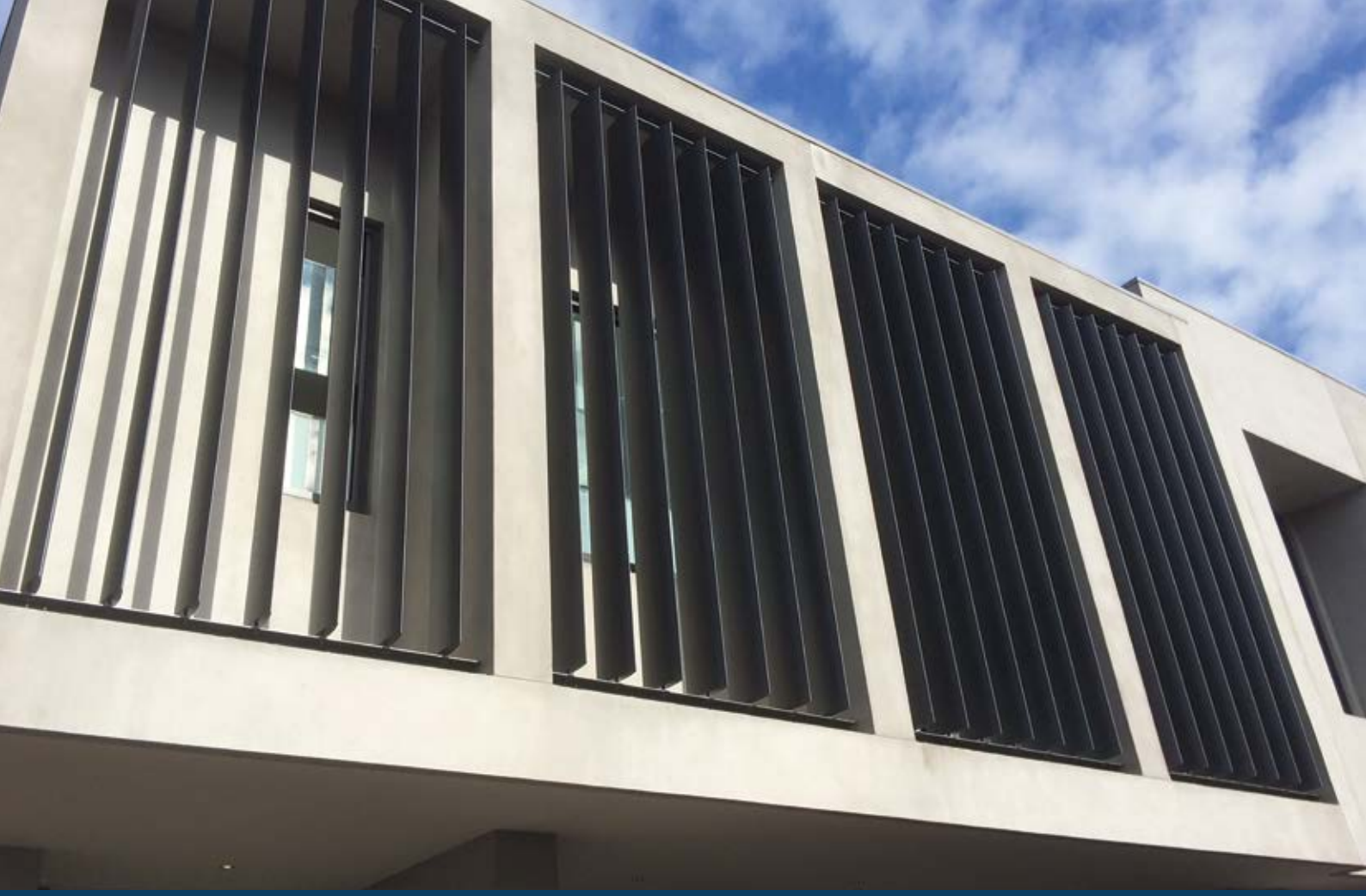

# FASADINĖS LAMELĖS 300, PASUKAMOS

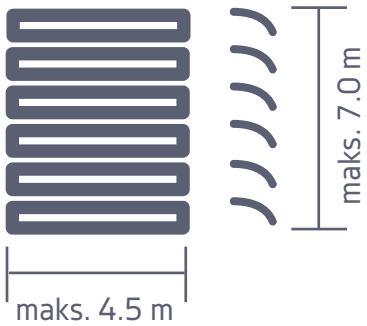


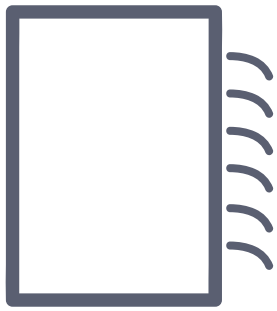


| Techniniai duomenys | |
|---|---|
| Spalva | RAL |
| Elektrinė pavara | TAIP |
| Rankinė pavara | NE |
| Maksimalus plotis | 4.5 m |
| Maksimalus aukštis | 7.0 m |
| Tinkama naudojimui lauke | TAIP |
| Tinkama naudojimui viduje | NE |
| Plokštelių kampo nustatymas | TAIP |

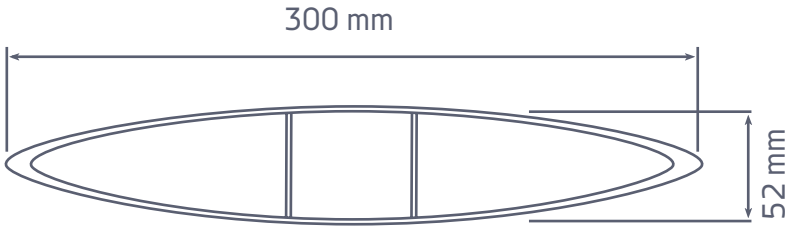

- Konstrukcija iš ekstruduoto aliuminio.
- 300 mm elipsės formos profilio plokštelės.
- Galimas įrengimas grupėmis.
- Plokštelės pasukamos 0° – 100° kampu.
- Valdoma tiesiaeigiu varikliu.
- Plokštelių guoliai kreipiančiosiose ir pavaros elementų konstrukcija užtikrina tylų sistemos veikimą pakreipiant plokšteles.
- Sistema montuojama ant išorinės atraminės fasado konstrukcijos.
- Galima nudažyti bet kuria „RAL“ paletės spalva.

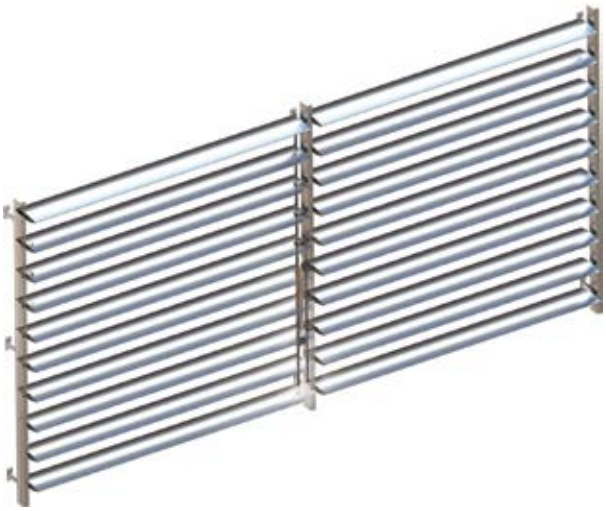

# YPATUMAI

Fasadinės lamelės „Sunbreaker 300“ yra apsauginė sistema nuo saulės, montuojama ant pastato fasado ir apsauganti didelius stiklinius paviršius nuo saulės spindulių pertekliaus. Apsauginė sistema nuo saulės, pasižyminti šiuolaikiniu dizainu, kuris paprastai pritaikomas prie pastato estetikos, atlieka ir fasado dekoratyvinio elemento funkciją. Įdomus dizainas ir platus spalvų spektras gali suteikti pastatui naują, išskirtinę išvaizdą. Plokštelių kampas yra reguliuojamas (0° – 100°), todėl galite rinktis norimą užtamsinimo lygį ir tokiu būdu reguliuoti į pastato vidų patenkančios natūralios šviesos kiekį. Sistema „Sunbreaker 300“ gali stipriai pagerinti pastato energijos balansą. Optimalūs projektavimo sprendimai suteikia galimybę uždengti net iki 80% saulės šviesos, tokiu būdu sumažinant oro kondicionavimui reikiamos energijos kiekį net 30%.

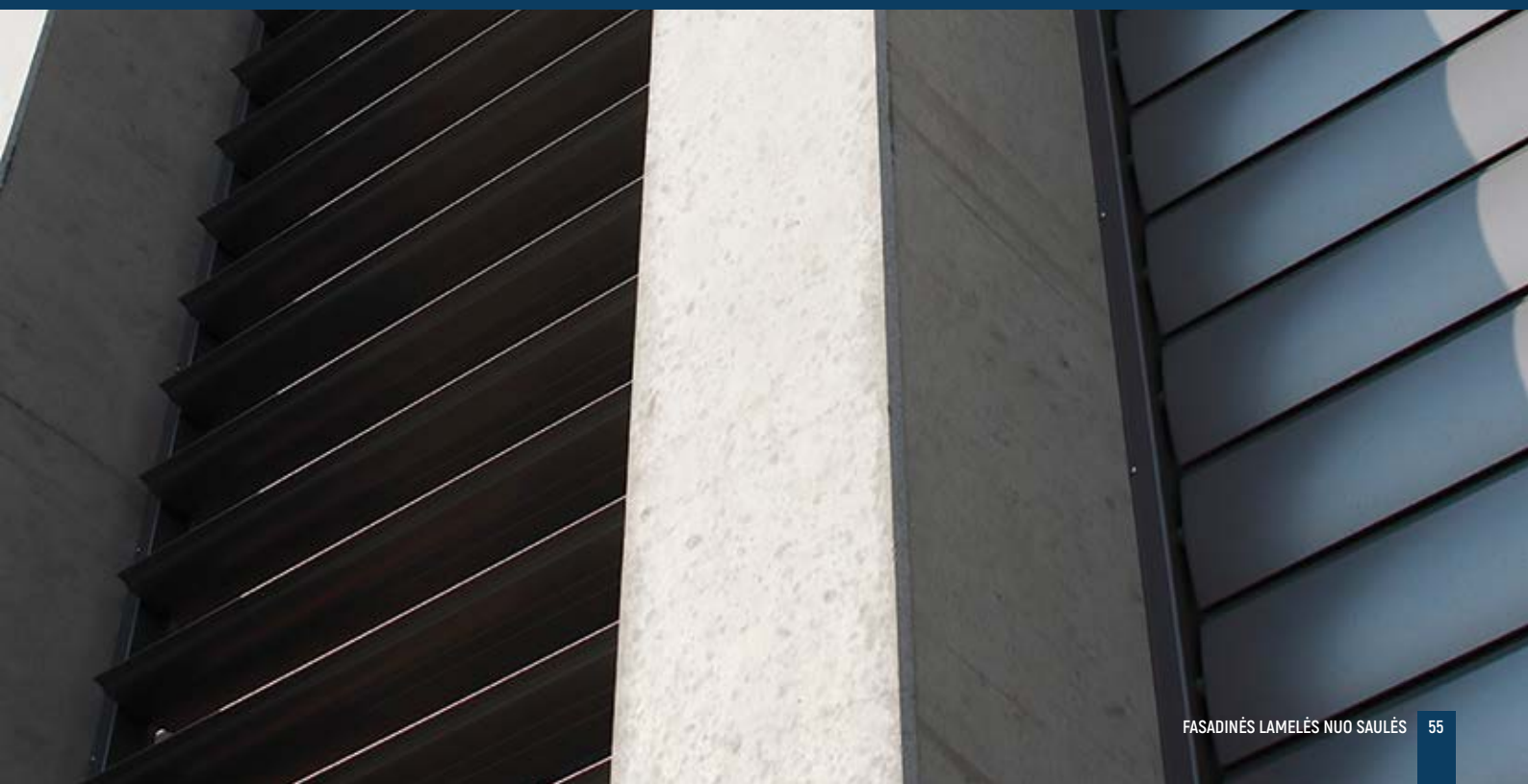

# FACADE LAMELLAS 210, ROTATABLE

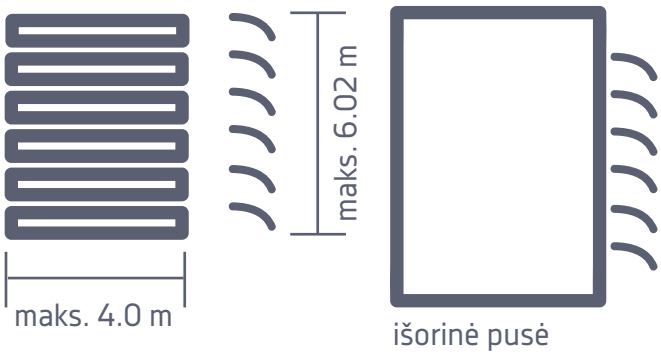


| Techniniai duomenys | |
|---|---|
| Spalva | RAL |
| Elektrinė pavara | TAIP |
| Rankinė pavara | TAIP |
| Maksimalus plotis | 4.0 m |
| Maksimalus aukštis | 6.02 m |
| Tinkama naudojimui lauke | TAIP |
| Tinkama naudojimui viduje | NE |
| Plokštelių kampo nustatymas | TAIP |

**A tipas**

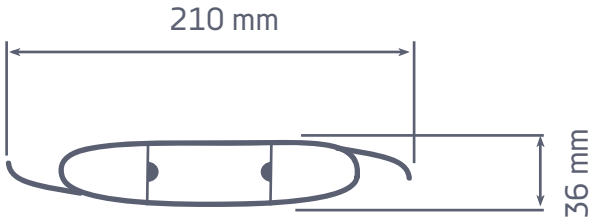


**B tipas**

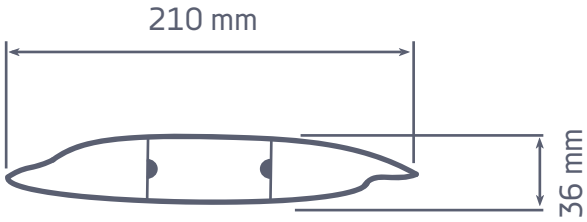

- Ekstruduoto aliuminio konstrukcija.
- Dvi 210 mm pločio plokštelių rūšys:

**A tipo plokštelės**
Skirtos horizontaliems paviršiams (pvz.: stoglangiams). Specialios formos plokštelės uždaroje padėtyje apsaugo nuo lietaus.

**B tipo plokštelės**
Yra skirtos horizontaliems ir vertikaliems paviršiams uždengti (pvz.: pastatų fasadams, ažūrinėms sienelėms).

- Lengva aliuminio konstrukcija užtikrina tvirtumą ir ilgaamžiškumą.
- Plokštelės pasukamos 0° – 90° laipsnių kampu.
- Jas galima montuoti tiek horizontaliai, tiek vertikaliai.
- Galimas įrengimas grupėmis.
- Plokštelių pakreipimo kampas reguliuojamas tiesiaeigiu varikliu.
- Galima nudažyti bet kuria „RAL“ paletės spalva.
- Sumažina oro kondicionavimo kaštus.

# YPATUMAI

Sistema „Sunbreaker 210“ – efektyvi išorinė apsauginė sistema nuo saulės, kuri gali atlikti ir pastato dekoratyvinę funkciją. Fasado lamelių pagalba labai patogu reguliuoti saulės šviesos srautą patalpoje, apsisaugoti nuo pašalinių žvilgsnių. Plokštelės ir kreipiantieji bėgeliai yra pagaminti iš plonasienio ekstruduoto aliuminio, todėl visa konstrukcija yra lengva ir patvari. Fasado lamelių pagalba labai patogu reguliuoti saulės šviesos srautą patalpoje, apsisaugoti nuo pašalinių žvilgsnių. „Sunbreaker 210“ yra judanti sistema, jos plokšteles galima pasukti 0° – 90° laipsnių kampu; ją galima įrengti tiek horizontaliai, tiek vertikaliai. „Sunbreaker 210“ yra idealus būdas paversti pastatą architektūriškai stilingu ir sumažinti oro kondicionavimui sunaudojamą energijos kiekį.

# SUNBREAKER 210, FIKSUOTOS

| Techniniai duomenys | |
|---|---|
| Spalva | RAL |
| Elektrinė pavara | NE |
| Rankinė pavara | NE |
| Maksimalus plotis | 7.0 m |
| Maksimalus aukštis | - |
| Tinkama naudojimui lauke | TAIP |
| Tinkama naudojimui viduje | NE |
| Plokštelių kampo nustatymas (iš anksto) | TAIP |

• Ekstruduoto aliuminio konstrukcija.

• 210 mm pločio elipsės formos profilio plokštelės.

• Galimybė uždengti horizontalius ir vertikalius paviršius.

• Laikikliai tvirtinami tiesiai ant pagrindo, todėl plokštelių atstumą galima pasirinkti montavimo metu, nereikia jo nustatyti vėlesniuose etapuose.

• Lengva aliuminio konstrukcija

užtikrina tvirtumą ir ilgaamžiškumą.

• galimybė rinktis vieną iš numatytų plokštelių kampų 0° – 60° (kas 15°).

• Iš aliuminio pagamintus plokštelių galų dangtelius galima nudažyti bet kuria RAL paletės spalva;

• Sumažina oro kondicionavimo kaštus.

# YPATUMAI

Sistema „Sunbreaker 210“ – itin veiksminga išorinė apsauginė sistema nuo saulės, kuri praturtina fasadą ir išryškina architektūrinius sprendimus, suteikia išskirtinumo. Plokštelės ir kreipiantieji bėgeliai yra pagaminti iš plonasienio ekstruduoto aliuminio, todėl visa konstrukcija yra lengva ir patvari. Fasado lameles galima montuoti tiek horizontaliai, tiek vertikaliai ant įvairaus dydžio (net ir labai didelių) vitrinų. Fasado lameles galima integruoti į „protingo” namo sistemos valdymą.

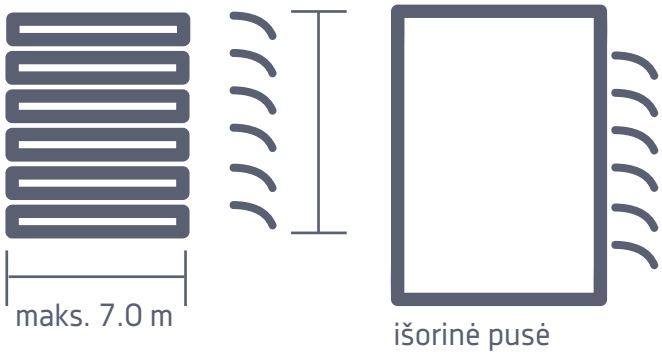
maks. 7.0 m
išorinė pusė

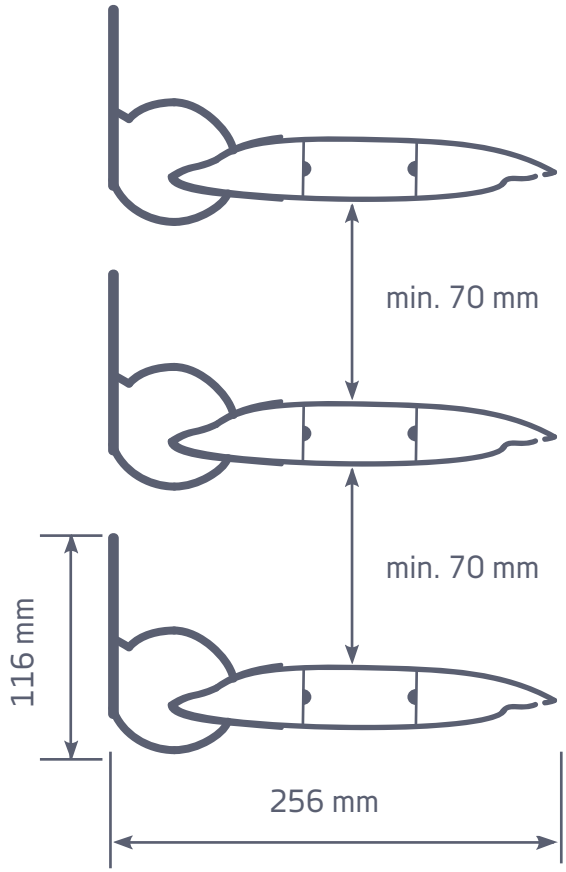
min. 70 mm
min. 70 mm
116 mm
256 mm

# FASADINĖS LAMELĖS CLIP

Z154

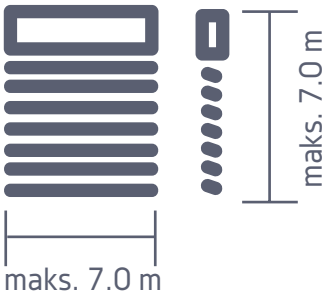

išorinė pusė

| Techniniai duomenys | |
|---|---|
| Spalva | RAL |
| Elektrinė pavara | NE |
| Rankinė pavara | NE |
| Maksimalus plokštelių ilgis | 7.0 m |
| Maksimalus aukštis | 7.0 m |
| Tinkama naudojimui lauke | TAIP |
| Tinkama naudojimui viduje | NE |
| Plokštelių kampo nustatymas | NE |

# YPATUMAI

Sistemą „Sunbreaker Clip“ sudaro lengvos ir ilgaamžės plokštelės, pagamintos iš ekstruduoto aliuminio. Ši sistema tinka apsaugai nuo saulės, o taip pat gali būti ir dekoratyvinis pastato elementas. Platus gaminio pritaikymas bei greitas ir paprastas montavimas.

- Lengvos ir ilgaamžės plokštelės iš ekstruduoto aliuminio.
- Naudojant aliuminio kreipiančiąsias ir tarpinius laikiklius galima pagreitinti montavimą.
- Plokštelių laikikliai iš ekstruduoto aliuminio užtikrina ilgaamžiškumą ir greitą montavimą be jokių specialių įrankių.
- Fiksuotas plokštelių kampas.
- Plokštelės tipas „Z154“.
- Vieno tipo laikikliai naudojami visoms plokštelėms, todėl sistema yra itin lanksti.
- Naudojant įvairaus ilgio tarpiklius galima nustatyti pageidaujamą tarpą tarp plokštelių, kuris atitiktų naudotojo poreikius ir vietos orų sąlygas.
- Galima nudažyti bet kuria „RAL“ paletės spalva.
- Sumažina oro kondicionavimo kaštus.

DEXTERA

# APSAUGINĖS ŽALIUZĖS

Apsauginės žaliuzės - modernus eksterjero sprendimas, norintiems apsaugoti pirmuosiuose aukštuose esančio būsto langus ar komercinių patalpų (salono, parduotuvės) vitrinas. Apsauginės žaliuzės padeda apsisaugoti nuo vagių, stipraus vėjo, lietaus, saulės spindulių ar triukšmo, tačiau ir padės padidinti bendrą pastato energinį efektyvumą. Šios žaliuzės sutaupo šilumos šaltojo sezono metu, o šiltojo sezono metu palaiko vėsesnę patalpos temperatūrą. Pagamintos iš kokybiško aliuminio, apsauginės žaliuzės – tai estetiška ir funkcionali apsauga. Profiliai pasižymi itin geromis atsparumo savybėmis tiek dilimui, tiek atmosferos poveikiui.

Naudojami dviejų tipų aliumininiai profiliai – klasikinis „šiltas“ su poliuretano užpildu ir ekstruduoto aliuminio – stiprus ir ilgaamžis.

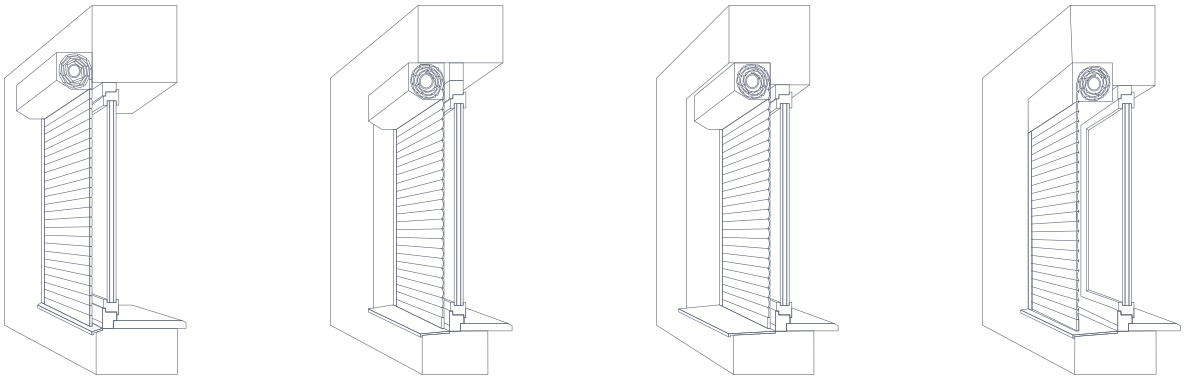

## Gaminių techninės charakteristikos

| Profilis | PD/39N | PD/45 | AER/44S | PD/55mN | AG/77 |
|---|---|---|---|---|---|
| Storis, mm | 8,5 | 8,5 | 9,0 | 11 | 19,00 |
| Aukštis, mm | 39 | 45 | 44 | 55 | 77 |
| Svoris, kg/m | 0,082 | 0,091 | 0,276 | 0,141 | 0,357 |
| Svoris, kg/m² | 2,1 | 2,02 | 6,27 | 2,56 | 4,64 |
| Maks.žal.plotis, m | 2,9* | 3,3* | 4,3* | 4,0* | 7,0* |
| Maks.žal.plotas, m² | 5,7* | 6,6* | 12,8* | 11,9* | 26,9* |
| Spalvos | 01, 03, 09, 13 | 01, 03, 09, 13 | 01, 03, 09, 13 | 01, 03, 09, 13, | 01, 03, 09, 13 |

*esant ne stipresniam nei 1 klasės vėjui (10,6 m/s), pagal EN13659 klasifikaciją

## Mechanizmo spalva

(dėžė, kreipiančiosios, apatinis profilis, šarvas)

- Balta (01)
- Pilka (03)
- Antracito (13)
- Ruda (09)

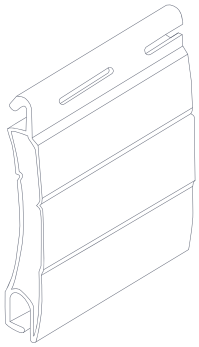

## Valdymas

Automatika Virvelė Spyruoklė

DEXTERA

# MARKIZĖS

# SUNNA APOLLO HELIOS ARINNA

pirmoji Lietuvoje gaminamų terasinių markizių linija

# MARKIZĖ SUNNA

| Techniniai duomenys | |
|---|---|
| Spalva | Balta, sidabrinė, ruda, antracitas |
| Elektrinė pavara | TAIP |
| Rankinė pavara | TAIP |
| Maksimalus plotis | 7.0 m |
| Maksimalus gylis | 3.5 m |
| Kasetė | NE |
| Nuolydžio kampas | 0°- 85° (siena), 0°- 85° (lubos) |
| Minimalus plotis | 3,048 m |
| Akriliniai audiniai | 13 skirtingų + 8 atsparūs vandeniui |
| Green® audiniai | 2 |
| Bangelė | TAIP |
| Vamzdžio diametras | 78 mm |
| Alkūnės | Lenkiamos alkūnės su grandine |
| Rankinis valdymas | Galimas rankenos ilgis: 1.6 m |
| Automatinis valdymas | Variklis, variklis su avariniu atidarymu, nuotolinio valdymo pultelis, vėjo daviklis |

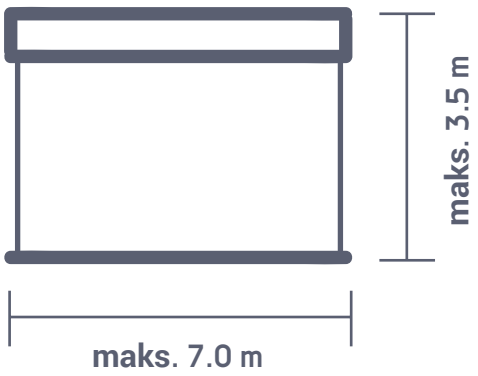


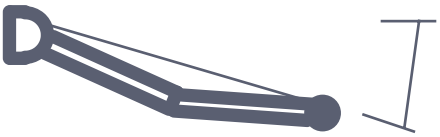

0°- 85° sieninė instaliacija
0°- 85° lubų instaliacija

# YPATUMAI

Išskirtinai tvirta markizė SUNNA - tai elegancijos ir patvarumo derinys. Ši markizė yra tobulas sprendimas didesnėms terasoms ir komerciniams objektams. Markizė puikiai tinka kavinių erdvėse, o privačią terasą apsaugos tiek nuo saulės spindulių, tiek nuo smalsių praeivių žvilgsnių.

Preciziškai pagamintos alkūnių lankstinės jungtys ir jas jungiančios grandinės užtikrina markizės ilgaamžiškumą ir patikimą veikimą. Markizės konstrukcija itin lengvai surenkama, nudažyta milteliniu būdu, todėl atspari įbrėžimams ir korozijai.

Konstrukcijos spalvą galėsite rinktis baltą, sidabrinę, rudą arba antracito.

sieninė instaliacija

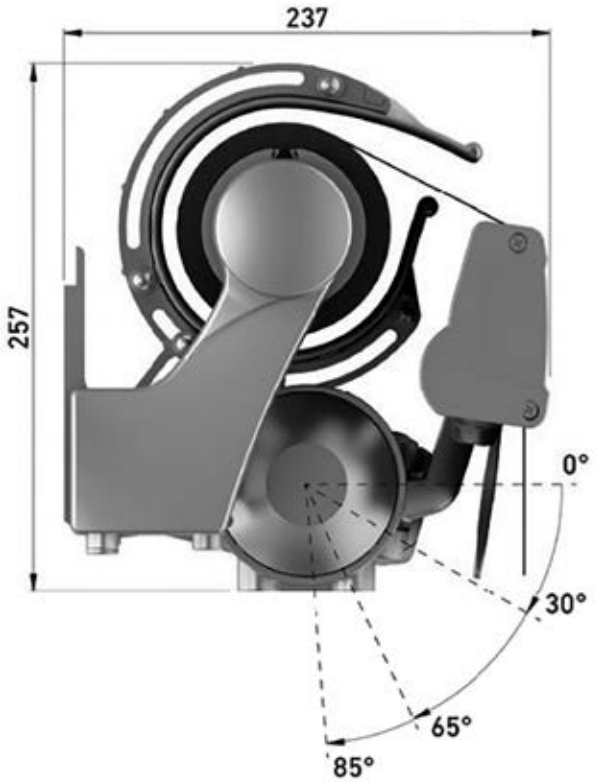


lubų instaliacija

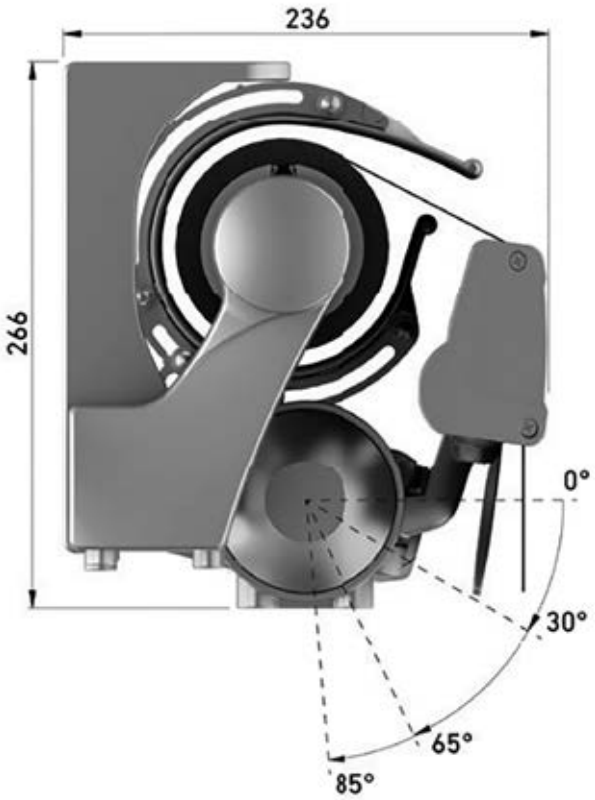

Išskirtinai tvirta markizė SUNNA - tai elegancijos ir patvarumo derinys.

- Gaminama Lietuvoje pagal individualius užsakymus.
- Maksimalus plotis – 7 m, maksimalus gylis – 3,5 m.
- Konstrukcija ilgaamžė, pagaminta iš tvirto aliuminio.
- Techninės detalės (nerūdijančio plieno varžtai, profilių galai) papildomai apsaugotos plastiko dangteliais, todėl nesikaupia dulkės, užkertamas kelias apsigyventi vabzdžiams ir voragyviams.
- Aliumininės alkūnės lankstuose sujungtos grandine, todėl tokia konstrukcija yra itin patvari. Sujungimo vietose naudojamos vibraciją sugeriančios gumos.
- Markizė itin paprastai sumontuojama, o šoninė vandens nubėgimo sistema palengvina markizės priežiūrą.
- Markizė gali būti tvirtinama prie sienos arba lubų.
- Galimybė reguliuoti nuolydžio kampą.
- Galima rinktis automatinį arba rankinį valdymą.
- Gausus papildomų priedų pasirinkimas (variklis su avarinio atidarymo galimybe, nuotolinio valdymo pultelis, vėjo daviklis).

# MARKIZĖ APOLLO

| Techniniai duomenys | |
|---|---|
| Spalva | Balta, sidabrinė, ruda, antracitas |
| Elektrinė pavara | TAIP |
| Rankinė pavara | TAIP |
| Maksimalus plotis | 6.0 m |
| Maksimalus gylis | 3.5 m |
| Kasetė | Pusiau kasetinė |
| Nuolydžio kampas | 0°- 65° (siena), 0°- 65° (lubos) |
| Minimalus plotis | 3,048 m |
| Akriliniai audiniai | 13 skirtingų + 8 atsparūs vandeniui |
| Green® audiniai | 2 |
| Bangelė | TAIP |
| Vamzdžio diametras | 78 mm |
| Alkūnės | Lenkiamos alkūnės su grandine |
| Rankinis valdymas | Galimas rankenos ilgis: 1.6 m |
| Automatinis valdymas | Variklis, variklis su avariniu atidarymu, nuotolinio valdymo pultelis, vėjo daviklis |

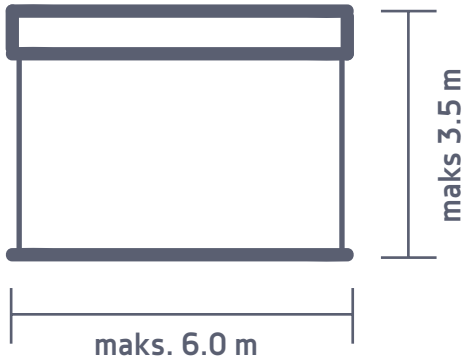


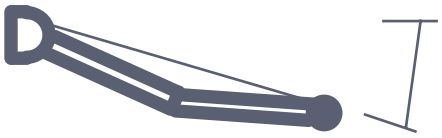

0°- 65° sieninė instaliacija
0°- 65° lubų instaliacija

# YPATUMAI

Pusiau kasetinė terasinė markizė APOLLO pasižymi tvirtumu ir rafinuotu dizainu. Jos detalės pagamintos iš specialaus aliuminio lydinio, o mechanizmai dažyti milteliniu būdu - taip nudažytos detalės turi lygią, atsparią ir paviršių apsaugančią dangą.

Markizė APOLLO pasižymi gausybe privalumų, vienas jų - papildoma apsauga nuo žemai horizonte esančios saulės spindulių - elegantiška audinio bangelė markizės priekinėje dalyje. Markizė itin paprastai sumontuojama.

Papildomai įrengę vėjo jutiklius galėsite užtikrinti markizės saugumą vėjuotomis dienomis. Galimos 4 konstrukcijos spalvos: balta, sidabrinė, ruda ir antracito.

- Gaminama Lietuvoje pagal individualius užsakymus.
- Maksimalus plotis – 6 m, maksimalus gylis – 3,5 m.
- Aliumininės alkūnės lankstuose sujungtos grandine, todėl tokia konstrukcija yra itin patvari. Sujungimo vietose naudojamos vibraciją sugeriančios gumos.
- Su bangele, kuri papildomai apsaugo nuo saulės spindulių bei suteikia elegancijos.
- Markizė gali būti tvirtinama prie sienos arba lubų.
- Galimybė reguliuoti nuolydžio kampą, rinktis automatinį arba rankinį valdymą.
- Pasirinkus elektrinę valdymo pavarą markizę galima valdyti be jokių pastangų.
- Gausus papildomų priedų pasirinkimas (variklis su avarinio atidarymo galimybe, nuotolinio valdymo pultelis, vėjo daviklis).

Pusiau kasetinė terasinė markizė APOLLO pasižymi tvirtumu ir rafinuotu dizainu.

# MARKIZĖ HELIOS

| Techniniai duomenys | |
|---|---|
| Spalva | Balta, sidabrinė, ruda, antracitas |
| Elektrinė pavara | TAIP |
| Rankinė pavara | TAIP |
| Maksimalus plotis | 6.0 m |
| Maksimalus gylis | 3.5 m |
| Kasetė | TAIP |
| Nuolydžio kampas | 3°- 72° |
| Minimalus plotis | 2,866 m |
| Akriliniai audiniai | 13 skirtingų + 8 atsparūs vandeniui |
| Green® audiniai | 2 |
| Bangelė | NE |
| Vamzdžio diametras | 78 mm |
| Alkūnės | Lenkiamos alkūnės su grandine |
| Rankinis valdymas | Galimas rankenos ilgis: 1.6 m |
| Automatinis valdymas | Variklis, variklis su avariniu atidarymu, nuotolinio valdymo pultelis, vėjo daviklis |
| Apšvietimas | Alkūnėse. Spalva 3400 K; galingumas 8 w/m |

• Gaminama Lietuvoje pagal individualius užsakymus.

• Maksimalus plotis – 6 m, maksimalus gylis – 3,5 m.

• Aliumininės alkūnės lankstuose sujungtos grandine, todėl tokia konstrukcija yra itin patvari. Sujungimo vietose naudojamos vibraciją sugeriančios gumos.

• Markizė gali būti tvirtinama prie sienos arba lubų.

• Galimybė rinktis automatinį arba rankinį valdymą.

• Galimybė reguliuoti nuolydžio kampą.

• Galima rinktis LED apšvietimą alkūnėse (dvi alkūnės po 2,5; 3,0; 3,5).

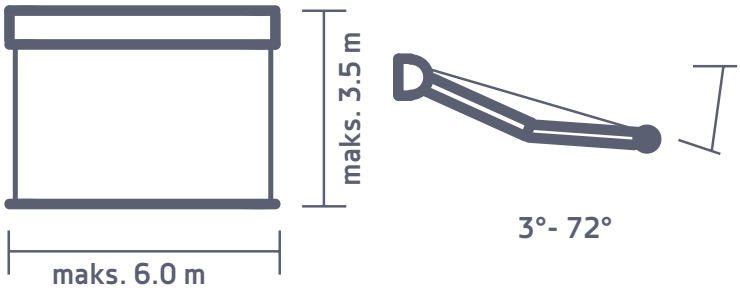


# YPATUMAI

Terasinė markizė HELIOS - patikima saulės kontrolės sistema ieškanties ilgaamžiškumo. Uždaros kasetės dėka, šią markizę galima montuoti tiek nuo aplinkos poveikio apsaugotose, tiek neapsaugotose vietose. Kasetė apsaugo audinį nuo lietaus, sniego ir purvo.

Papildomai įrengus vėjo daviklį markizė išmaniai reaguos į kintantį vėjo greitį ir reikalui esant - susiskleis. Gausus papildomų priedų pasirinkimas - variklis su avarinio atidarymo galimybe, nuotolinio valdymo pultelis, vėjo daviklis - leis išnaudoti visus markizės privalumus.

Galimos 4 konstrukcijos spalvos: balta, sidabrinė, ruda ir antracito.

Yra galimybė rinktis LED apšvietimą alkūnėse.

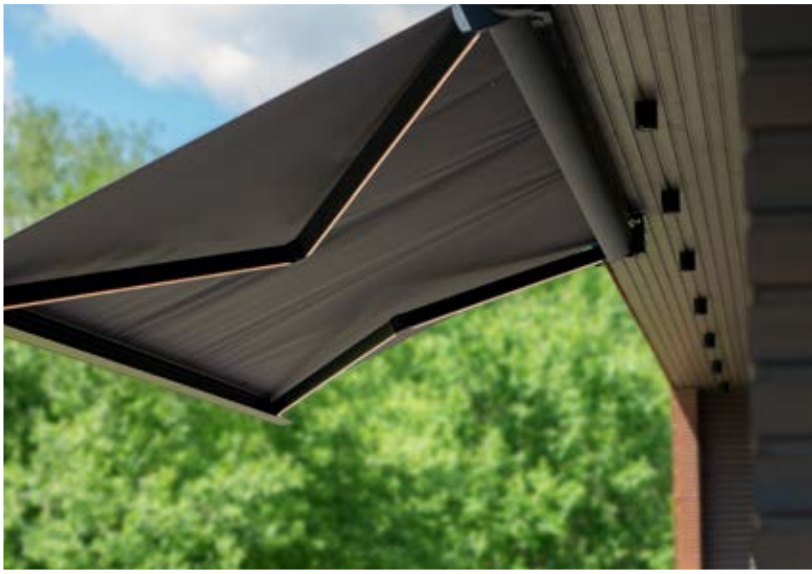

Terasinė markizė HELIOS - patikima saulės kontrolės sistema ieškanties ilgaamžiškumo.

# MARKIZĖ ARINNA

| Techniniai duomenys | |
|---|---|
| Spalva | Antracitas, juoda |
| Elektrinė pavara | TAIP |
| Rankinė pavara | TAIP |
| Maksimalus plotis | 6.0 m |
| Maksimalus gylis | 3.5 m |
| Kasetė | TAIP |
| Nuolydžio kampas | 0°- 75° |
| Minimalus plotis | 2,832 m |
| Akriliniai audiniai | 13 skirtingų + 8 atsparūs vandeniui |
| Green® audiniai | 2 |

| Techniniai duomenys | |
|---|---|
| Bangelė | NE |
| Vamzdžio diametras | 78 mm |
| Alkūnės | Lenkiamos alkūnės su grandine |
| Rankinis valdymas | Galimas rankenos ilgis: 1.6 m |
| Automatinis valdymas | Variklis, variklis su avariniu atidarymu, nuotolinio valdymo pultelis, vėjo daviklis |
| Apšvietimas | Alkūnėse ir kasetėje. Spalva 3400 K; galingumas 8 w/m |

- Gaminama Lietuvoje pagal individualius užsakymus.
- Maksimalus plotis – 6 m, maksimalus gylis – 3,5 m.
- Aliumininės alkūnės lankstuose sujungtos grandine, todėl tokia konstrukcija yra itin patvari. Sujungimo vietose naudojamos vibraciją sugeriančios gumos.
- Markizė gali būti tvirtinama prie sienos arba lubų.
- Galimybė rinktis automatinį arba rankinį valdymą.
- Juodos ir antracito spalvos konstrukcijos.
- LED apšvietimas alkūnėse ir kasetėje.

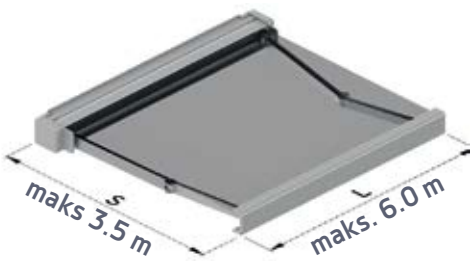


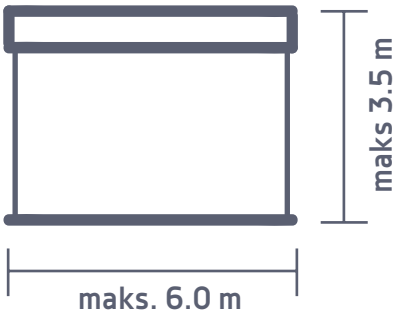


L - Plotis
S - Išsikišimas

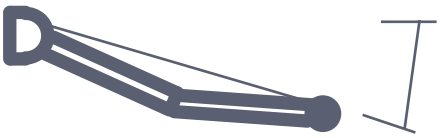


Montavimas prie sienos:

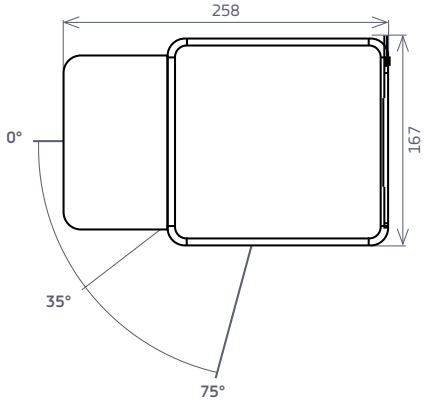


Montavimas prie lubų:

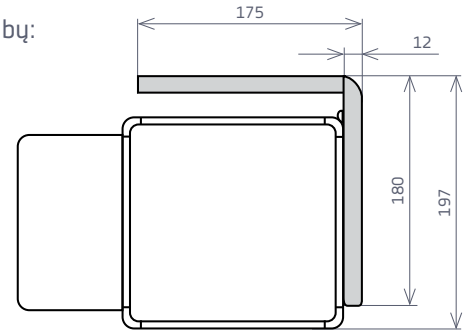


# YPATUMAI

Terrace awning **ARINNA** is a reliable solar control system for those who like straight lines and simplified design. The square cassette is perfect for houses with flat and single-pitched roofs.

LED lighting in the elbows and in the cassette perfectly create a feeling of coziness and luxury.

Two construction colors are available: anthracite and black.

A wide variety of additional accessories such as a motor with emergency opening, remote control and wind sensors will help you take full advantage of this awning.

Possibility to choose not only black awning structure, but also black fabric.

# MARKIZĖ CALIFORNIA PLUS

| Techniniai duomenys | |
|---|---|
| Audinio tipas | akrilas |
| Matmenys | 4950 x 3500<br>4500 x 3000 |
| Rėmo spalva | antracitas |
| **Audinio spalva** | |
| AP1024 | pilka |
| AP1018 | antracitas |

• Kasetė apsaugo audinį nuo lietaus sniego ar purvo.

• Markizę galima valdyti rankiniu būdu arba su elektrine pavara.

• Lengva ir itin tvirta nerūdijanti aliuminio konstrukcija.

# YPATUMAI

Markizė „California Plus“ puikiai apsaugo nuo tiesioginių nuo saulės spindulių bei leidžia reguliuoti norimo šešėlio plotą. Šaltuoju metu markizė susukama į kasetę. Kasetė puikiai apsaugo audinį nuo tokių veiksnių kaip lietus, sniegas ar purvas. Preciziškai pagamintos jungtys garantuoja ilgalaikį, patikimą markizės mechanizmo veikimą. “California Plus” markizė – puikioms akimirkos su šeima ar draugais.

# MARKIZĖ TERREA G60

| Techniniai duomenys | |
|---|---|
| Spalva | RAL9016, RAL9010, RAL7035, RAL9006, RAL9007, RAL7012, RAL7015, RAL7016, RAL7021, RAL8014. Galimybė dažyti bet kuria kita RAL spalva |
| Elektrinė pavara | TAIP |
| Vamzdžio diametras | 85 mm skersmuo |
| Projekcija | 1,5 m; 2,0 m; 2,5 m; 3,0 m; 3,5 m; 4,0 m |
| Maksimali projekcija | 4000 mm |
| Markizės atrama | NE |
| Alkūnės | Lenkiamos, aliumininės, su spyruoklėmis ir tvirtomis grandinėmis |
| Prasidengiančios alkūnės | TAIP |
| Kasetė | NE |

| Techniniai duomenys | |
|---|---|
| Maksimalus plotis | 13.5 m |
| Maksimalus gylis | 4.0 m |
| Nuolydžio kampas | 5° - 40°, arba 41° - 85° |
| Audiniai | 250 skirtingų |
| Bangelė | Stacionari arba išvažiuojanti ir valdoma pultelio pagalba |
| Rankinis valdymas | Galimi rankenos ilgiai: 0,8 m; 1,0 m; 1,2 m; 1,4 m; 1,6 m; 1,8 m; 2,0 m |
| Montavimas | Į sieną, lubas arba gegnes |
| Automatinis valdymas | Variklis, variklis su avarinio atidarymo galimybe, nuotolinio valdymo pultelis, orų stotelė, vėjo daviklis. |

- Vokiška kokybė.
- Universalus panaudojimas.
- Apsauga nuo žemai horizonte esančios saulės, dėka galimo 85° pasvirimo kampo.
- Platus dizaino galimybių ir audinių pasirinkimas.
- Lengva valdyti naudojant automatinio valdymo mechanizmą.
- Gausus papildomų priedų pasirinkimas (variklis su avarinio atidarymo galimybe, nuotolinio valdymo pultelis, orų stotelė, vėjo daviklis, integruotos LED juostos ir kt.).

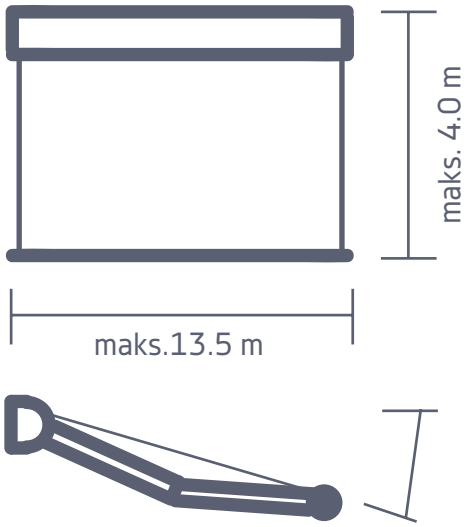


5° - 40°, arba 41° - 85°

# YPATUMAI

Ypač aukštos kokybės terasinė markizė Terrea G60 – puikus pasirinkimas ieškantiems patikimo sprendimo terasai. Grakšti Vokietijoje pagaminta markizė harmo- ningai integruosis į jūsų pastato dizaino visumą. Šio tipo terasos markizė padės užtikrinti maksimalų komfortą net ir tada, kai leidžiasi saulė. Markizės išskirtinumas – šoninė apsauga nuo saulės, naudojant išvažiuojančią bangelę (automatiniu pulteliu valdoma bangelė juda vertikaliai). Jaukumui sukurti markizės priekiniame profilyje galima papildomai integruoti LED juostas, kurių šviesumas reguliuojamas pulteliu. Papildomai įrengę vėjo jutiklius galėsite užtikrinti markizės saugumą bet kokiomis oro sąlygomis.

# MARKIZĖ TERREA H60

| Techniniai duomenys | |
|---|---|
| Spalva | RAL9016, RAL9010, RAL7035, RAL9006, RAL9007, RAL7012, RAL7015, RAL7016, RAL7021, RAL8014. Galimybė dažyti bet kuria kita RAL spalva |
| Elektrinė pavara | TAIP |
| Vamzdžio diametras | 85 mm skersmuo |
| Projekcija | 1,5 m; 2,0 m; 2,5 m; 3,0 m; 3,5 m; 4,0 m. |
| Maksimali projekcija | 4000 mm |
| Rankinė pavara | TAIP |
| Alkūnės | Lenkiamos, aliumininės, su spyruoklėmis ir tvirtomis grandinėmis |
| Prasidengiančios alkūnės | TAIP |
| Markizės atrama | NE |
| Kasetė | Pusiau kasetinė |

| Techniniai duomenys | |
|---|---|
| Maksimalus gylis | 4.0 m |
| Nuolydžio kampas | 5° - 45° |
| Audiniai | 250 skirtingų |
| Bangelė | Stacionari arba išvažiuojanti ir valdoma pultelio pagalba |
| Rankinis valdymas | Galimi rankenos ilgiai: 0,8 m; 1,0 m; 1,2 m; 1,4 m; 1,6 m; 1,8 m; 2,0 m |
| Montavimas | Į sieną, lubas arba gegnes |
| Automatinis valdymas | Variklis, variklis su avarinio atidarymo galimybe, nuotolinio valdymo pultelis orų stotelė, vėjo daviklis |
| Priedai | Integruotos LED šviesos juostos, galima spauda ant audinio |

- Vokiška kokybė.
- Kasetė apsaugo audinį.
- Alkūnės su tvirtomis grandinėmis.
- Papildomai galima rinktis audinio apsaugą iš apačios.
- Išskleidžiama bangelė apsaugos nuo žemai horizonte esančios saulės (papildomas pasirinkimas).
- Platus dizaino galimybių ir audinių pasirinkimas.
- Lengva valdyti naudojant automatinio valdymo mechanizmą.
- Gausus papildomų priedų pasirinkimas (variklis su avarinio atidarymo galimybe, nuotolinio valdymo pultelis, orų stotelė, vėjo daviklis, integruotos LED juostos ir kt.).

# YPATUMAI

Pusiau kasetinė terasinė markizė Terrea H60 pasižymi rafinuotu dizainu ir funkcionalumu. Elegantiška kasetė patikimai apsaugo audinį ir markizės alkūnes. Šio tipo markizei galima rinktis papildomą audinio apsaugą iš apačios - lietaus gaubto dėka markizės audinys optimaliai apsaugomas nuo nepalankių oro sąlygų. Markizėse Terrea H60 galima papildomai integruoti LED diodų juostas ir reguliuoti jaukų terasos apšvietimą nuotoliniu būdu. Papildomai įrengus orų stotelę ar vėjo daviklį, markizė prisitaikys prie oro sąlygų ir reikalui esant susiskleis. Išskirtinės kokybės markizė pagal individualius matmenis gaminamos Vokietijoje, lyderiaujančioje saulės kontrolės įmonėje WAREMA.

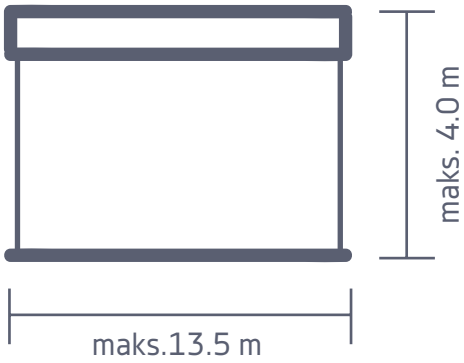


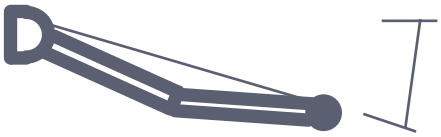

# MARKIZĖ TERREA K60

| Techniniai duomenys | |
|---|---|
| Spalva | RAL9016, RAL9010, RAL7035, RAL9006, RAL9007, RAL7012, RAL7015, RAL7016, RAL7021, RAL8014. Galimybė dažyti bet kuria kita RAL spalva |
| Elektrinė pavara | TAIP |
| Vamzdžio diametras | 78 mm skersmuo |
| Projekcija | 1,5 m; 2,0 m; 2,5 m; 3,0 m; 3,5 m; 4,0 m. |
| Maksimali projekcija | 4000 mm |
| Rankinė pavara | TAIP |
| Alkūnės | Lenkiamos, aliumininės, su spyruoklėmis ir tvirtomis grandinėmis |
| Prasidengiančios alkūnės | TAIP |
| Markizės atrama | NE |
| Kasetė | TAIP |

| Techniniai duomenys | |
|---|---|
| Maksimalus plotis | 13.5 m |
| Maksimalus gylis | 4.0 m |
| Nuolydžio kampas | 5° - 30° |
| Audiniai | 250 skirtingų |
| Bangelė | Stacionari arba išvažiuojanti ir valdoma pultelio pagalba |
| Rankinis valdymas | Galimi rankenos ilgiai: 0,8 m; 1,0 m; 1,2 m; 1,4 m; 1,6 m; 1,8 m; 2,0 m |
| Montavimas | Į sieną, lubas arba gegnes |
| Automatinis valdymas | Variklis, variklis su avarinio atidarymo galimybe, nuotolinio valdymo pultelis, orų stotelė, vėjo daviklis. |

- Privatumo ir apsaugos nuo žemai horizonte esančios saulės užtikrinimas naudojant bangelę – roletą.
- Įvairios dizaino galimybės su plačiu spalvų ir audinių pasirinkimu.
- „WMS Comfort“ valdymas užtikrina neprilygstamą komfortą.
- Saulės, aušros ir saulėlydžio, temperatūros funkcijų automatinis valdymas, naudojant orų stotelę.
- Gausus papildomų priedų pasirinkimas (variklis su avarinio atidarymo galimybe, nuotolinio valdymo pultelis, orų stotelė, vėjo daviklis).
- Alkūnės su tvirtomis grandinėmis.
- Vokiška kokybė.

# YPATUMAI

Markizė Terrea K60 su kasete - patikima saulės kontrolės sistema dideliems paviršiams uždengti. Uždaros kasetės dėka, šią ypač tvirtą markizę galima montuoti tiek nuo aplinkos poveikio apsaugotose, tiek neapsaugotose vietose. Premium klasės markizė pasižymi gausybe privalumų, vienas jų - apsauga nuo žemai horizonte esančios saulės spindulių, naudojant išvažiuojančią bangelę (automatiniu pulteliu valdoma bangelė juda vertikaliai). „WMS Comfort“ valdymas užtikrins maksimalų komfortą terasoje. Terrea markizės pagal kliento individualius matmenis gaminamos Vokietijoje, lyderiaujančioje saulės kontrolės įmonėje WAREMA.

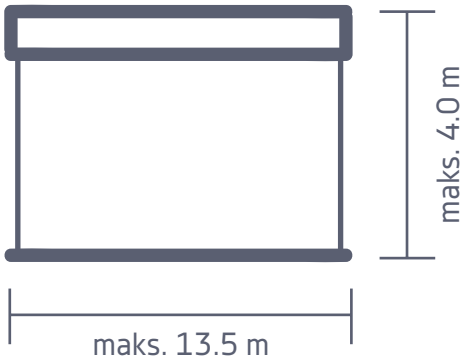


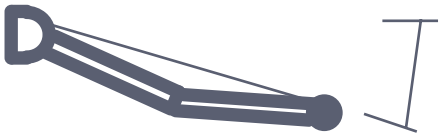

# MARKIZĖ TERREA K70

| Techniniai duomenys | |
|---|---|
| Elektrinė pavara | TAIP |
| Maks. nuolydžio kampas | 35° (su reguliuojamu laikikliu) |
| Pavara | Variklis, pasirinktinai: „WMS“ radijo bangų variklis. |
| Maksimalus plotis | 7 m |
| Maksimalus gylis | 4 m |
| Montavimas | Į sieną, lubas arba gegnes |
| Kasetė | TAIP |
| Audiniai | Standartinis / „Lumera“ akrilas, pasirinktinai bet kokiam orui pritaikytas akrilas. |
| Bangelė | Maksimalus bangelės aukštis 1800mm |
| Papildomi priedai | Integruotos LED šviesos juostos, spindulinis šildytuvas ir WMS vėjo jutiklis. |

# YPATUMAI

Išskirtinio kubinio dizaino, ypač aukštos kokybės terasinė markizė Terrea K70 – puikus pasirinkimas ieškantiems patikimo sprendimo terasai. Grakšti Vokietijoje pagaminta markizė harmoningai integruosis į jūsų pastato dizaino visumą. Šio tipo terasos markizė padės užtikrinti maksimalų komfortą. Dėl savo nedidelių matmenų, stačiakampio formos konstrukcijos, ji nepriekaištingai priglunda prie kubinių formų architektūrinių projektų su plokščiais arba vieno šlaito stogais.

- Vokiška kokybė.
- Įvairūs dizaino variantai dėka plataus konstrukcijų ir rėmo spalvų pasirinkimo.
- Kasetė užtikrina patikimą markizės audinio ir alkūnių apsaugą nuo purvo ir nepalankių oro sąlygų.
- Montavimas ant sienų, lubų arba gegnių
- Patikimas modernus funkcionalumas.
- Visiškai integruotas „WMS Comfort“ valdymas, užtikrinantis neprilygstamą komfortą.
- Galimybė integruoti LED apšvietimą, spindulinį šildytuvą ir WMS vėjo jutiklį.

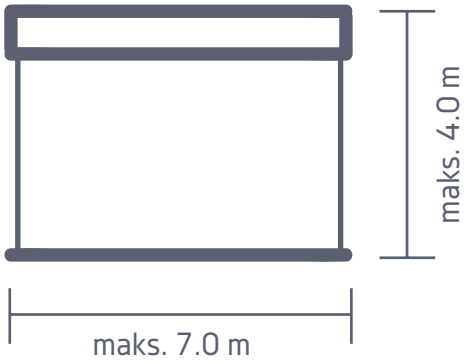

35° (su reguliuojamu laikikliu)

# MARKIZĖ TERREA K50

| Techniniai duomenys | |
|---|---|
| Elektrinė pavara | TAIP |
| Maks. nuolydžio kampas | 35° (su reguliuojamu laikikliu) |
| Pavara | Variklis, pasirinktinai: „WMS“ radijo bangų variklis, saulės elementais varoma pavara, rankena. |
| Maksimalus plotis | 5 m |
| Maksimalus gylis | 3 m |
| Montavimas | Į sieną, lubas arba gegnes |
| Kasetė | TAIP |
| Audiniai | Standartinis / „Lumera“ akrilas, pasirinktinai bet kokiam orui pritaikytas akrilas. |
| Papildomi priedai | Integruotos LED šviesos juostos, spindulinis šildytuvas ir WMS vėjo jutiklis. |

- Vokiška kokybė.
- Nedidelis montavimo atstumas iki sienos ir lubų.
- Išskirtinis kubinės formos gaminio dizainas.
- Plokščias, kompaktiškas, mažų matmenų dizainas.
- Montavimas ant sienų, lubų arba gegnių.
- Galimybė integruoti LED apšvietimą, spindulinį šildytuvą ir WMS vėjo jutiklį.

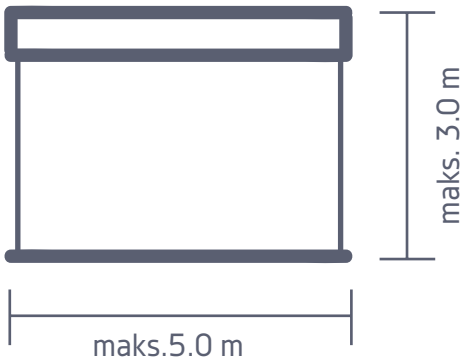


# YPATUMAI

Aukštos kokybės terasinė markizė Terrea K50 – puikus pasirinkimas ieškantiems patikimo sprendimo terasai. Mėgaukitės optimaliu pavėsiu net ir mažiausiose terasose ar balkonuose. Ši markizė su kasete ypač tinka nedideliems plotams. Grakšti Vokietijoje pagaminta markizė harmoningai integruosis į jūsų pastato dizaino visumą. Šio tipo terasos markizė padės užtikrinti maksimalų komfortą. Dėl uždaros kasetės Terrea K50 galima montuoti apsaugotose ir neapsaugotose vietose.

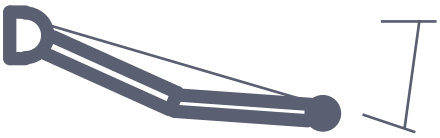

35° (su reguliuojamu laikikliu)

# BALKONINĖS MARKIZĖS

## MARKIZĖ ITALIA

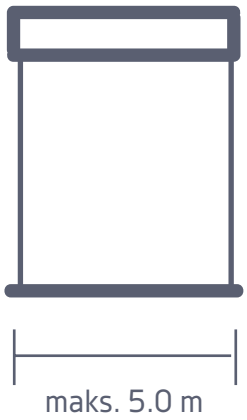


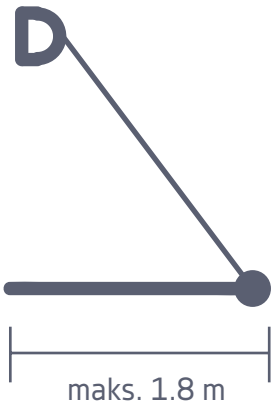


| Techniniai duomenys | |
|---|---|
| Spalva | balta, sidabrinė, smėlio, ruda, grafito |
| Elektrinė pavara | TAIP |
| Rankinė pavara | TAIP |
| Maksimalus plotis | 5.0 m |
| Maksimalus gylis | 1.8 m |
| Kasetė | NE |
| Nuolydžio kampas | 5°- 35° |
| Audiniai | 140 skirtingų |
| Bangelė | TAIP |

# YPATUMAI

Markizė „Italia“ puikiai uždengia langų nišas, parduotuvių langus, balkonus, terasas ir verandas.
Inžinierių sukurta konstrukcija palaiko audinį įtemptą ir neleidžia alkūnėms susilenkti dėl vėjo slėgio.
Konstrukcijos svoris paskirstomas tarp alkūnių ir laikiklių, todėl „Italia“ modelio markizes galima montuoti net ir ten, kur montavimo paviršius nėra patogus terasinėms markizėms su sulenkiamomis alkūnėmis tvirtinti. Konstrukcijos dalys dažytos milteliniu būdu, kuris apsaugo metalinius paviršius nuo korozijos.

- Lengva montuoti dėl laikiklių padėties ir atskirai montuojamų alkūnių.
- Alkūnių spyruoklė įtempia audinį ir neleidžia jam įlinkti dėl vėjo slėgio.
- Konstrukcija pagaminta iš ekstrudinio aliuminio.
- Lengva valdyti naudojant automatinio valdymo mechanizmą.

# MARKIZĖ ITALIA BOX

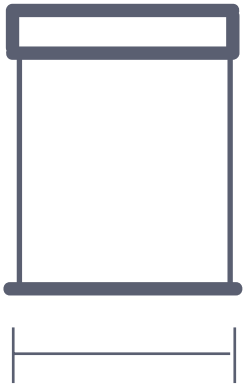


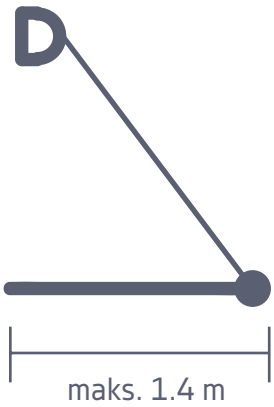


| Techniniai duomenys | |
|---|---|
| Spalva | balta, sidabrinė, smėlio, ruda, grafito |
| Elektrinė pavara | TAIP |
| Rankinė pavara | TAIP |
| Maksimalus plotis | 5.0 m |
| Maksimalus gylis | 1.4 m |
| Kasetė | TAIP |
| Audiniai | 140 skirtingų |
| Bangelė | TAIP |

# YPATUMAI

„Italia Box“ markizė puikiai apsaugos nuo tiesioginių saulės spindulių langų nišas, parduotuvių langus, balkonus, terasas ir verandas.

Jos unikalios tuo, kad jas galima montuoti net ir ten, kur montavimo paviršius nėra patogus balkoninėms markizėms su sulenkiamomis alkūnėmis tvirtinti.

Nuleidžiamos alkūnės sujungtos specialia spyruokle, kuri palaiko audinį įtemptą ir neleidžia alkūnėms susilenkti dėl vėjo daromo slėgio. Konstrukcijos svoris paskirstomas tarp alkūnių ir laikiklių.

- Markizė lengvai montuojama dėl laikiklių padėties ir atskirai montuojamų alkūnių.
- Konstrukcija pagaminta iš ekstrudinio aliuminio.
- Markizė valdoma paprastai naudojant automatinį valdymo mechanizmą.
- Kasetė apsaugo audinį nuo išorinių aplinkos veiksnių.

# MARKIZĖ ITALIA BALCONY

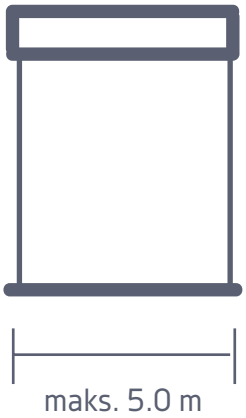


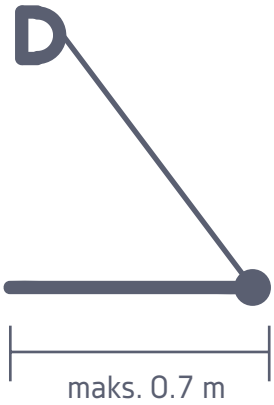


| Techniniai duomenys | |
|---|---|
| Spalva | balta, sidabrinė, smėlio, ruda, grafito |
| Elektrinė pavara | NE |
| Rankinė pavara | TAIP |
| Maksimalus plotis | 5.0 m |
| Maksimalus gylis | 0.7 m |
| Kasetė | NE |
| Audiniai | 140 skirtingų |
| Bangelė | TAIP |

• Markizės mechanizmas igaamžiškas, nes konstrukcija pagaminta iš ekstrudi- nio aliuminio.

• Lengva montuoti dėl atskirai

montuojamų alkūnių ir laikiklių padėties vamzdžio kraštuose.

• Alkūnių konstrukcija leidžia tvirtinti prie balkono turėklų.

• Abiejuose alkūnių galuose esantys kabliai leidžia pasirinkti iš dviejų audinio tvirtinimo variantų.

• Dėka alkūnių konstrukcijos, galima lengvai nustatyti norimą nuolydžio kampą.

# YPATUMAI

Markizė „Italia Balcony“ papuoš tiek balkoną, tiek terasą. Ši markizė ne tik puikiai apsaugo nuo saulės spindulių, bet gali būti ir išraiškinga eksterjero detalė. Specialiomis spyruoklėmis susukant audinį gaunamas reikiamas įtempimas. Jos alkūnės tvirtinamos prie balkono turėklų, tad galėsite lengvai reguliuoti nuolydžio kampą.

Dėl lengvos konstrukcijos šią markizę lengva sumontuoti. Konstrukcija dažyta milteliniu būdu, todėl yra atspari korozijai.

# VERTIKALIOS MARKIZĖS

## MARKIZĖ BORA

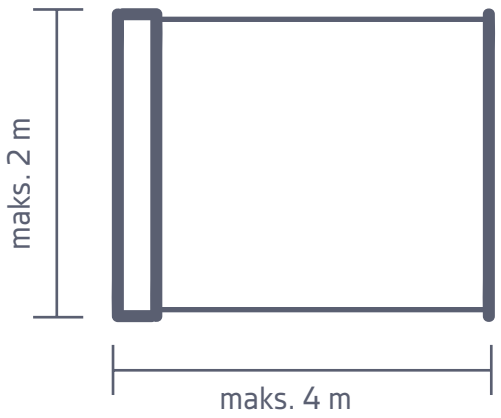


| Techniniai duomenys | |
|---|---|
| Spalva | balta, sidabrinė, smėlio, ruda, grafito |
| Elektrinė pavara | NE |
| Rankinė pavara | TAIP |
| Maksimalus aukštis | 2.0 m |
| Minimalus aukštis | 1.1 m |
| Maksimali projekcija | 4.0 m |
| Kasetė | TAIP |
| Audiniai | 140 skirtingų |

• 3 montavimo variantai: kietas paviršius, minkštas paviršius ir siena.

• Konstrukcija pagaminta iš ekstrudinio aliuminio, todėl yra atspari korozijai ir deformacijai.

• Kasetė apsaugo audinį nuo aplinkos veiksnių.

# YPATUMAI

„Bora“ – vertikali markizė, įrengiama balkonuose ir terasose arba kaip papildomas markizės ar pergolės elementas. Ji apsaugos ne tik nuo smalsių praeivių žvilgsnių, bet ir nuo saulės, vėjo. Bora markizė puikiai tinka restoranams ir individualiems namams.

Markizės spalvą galėsite rinktis net iš penkių variantų: baltos, smėlio, rudos, grafito, sidabro.

DEXTERA

# APSAUGINĖS GROTOS

# ALIUMININĖS GROTOS

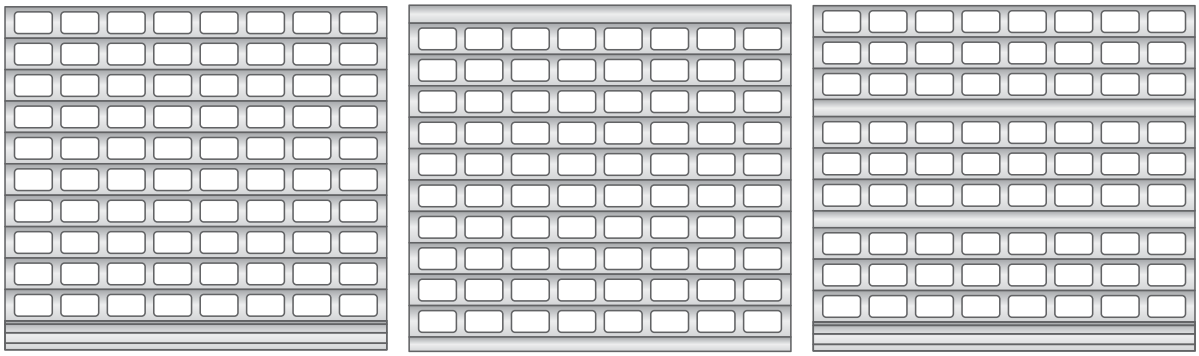

Aliumininės apsauginės grotas – tai judanti sistema, dažniausiai naudojama prekybos centrų parduotuvių įėjimų uždarymui. Aliuminines apsaugines grotas lengva priderinti prie pastato eksterjero ir interjero, nes galima rinktis iš plačios spalvų paletės. Grotos itin patvarios ir stiprios, atsparios UV spinduliams, pagamintos iš ekstrudinio aliuminio profilių.

Aliumininės grotos dažniausiai montuojamos:

- parduotuvių vitrinose;
- prekybos centruose;
- biuruose;
- įvairiose techninės paskirties patalpose (sandėliuose, garažuose, požeminėse stovėjimo aikštelėse).

# ALUMINUM SECURITY GRILLES AEG/56

56 mm ekstruduoto aliuminio profilis naudojamas apsaugoti komercinių patalpų vitrinų langams. Tai lieto aliuminio, labai tvirtas profilis su stačiakampėmis skylėmis. Tokiu būdu, parduotuvių, salonų, bankų ar ofisų patalpų vitrinos išlaikomos saugios ir neuždengtos aklinai. Sistema AEG/56 naudojama grotoms iki 3,0 m pločio.

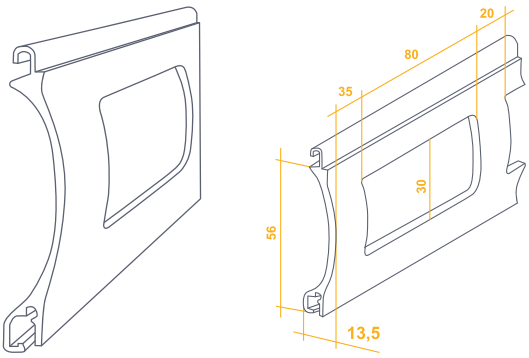


| Techniniai duomenys | |
|---|---|
| Profilis | AEG/56 |
| Storis, mm | 13,50 |
| Aukštis, mm | 56 |
| Svoris, kg/m | 0,348 |
| Svoris, kg/m² | 6,22 |
| Kiekis, vnt/m | 17,86 |
| Maks. žal. plotis, m | 3 |
| Maks. žal. plotas m² | 7,50 |
| Valdymas | Variklis ir automatika |
| Žymėjimo pavyzdys | AEG/84 - 84 mm ekstruduotas aliuminio profilis |
| Spalvos | Balta, ruda, pilka, sidabro |

# ALIUMININĖS GROTOS AEG/84

84 mm ekstruduoto aliuminio profilis naudojamas apsaugoti komercinių patalpų vitrinų langams. Tai ekstruduoto aliuminio labai tvirtas profilis su stačiakampėmis skylėmis. Tokiu būdu parduotuvių, salonų, bankų ar ofisų patalpų vitrinos išlaikomos saugios ir neuždengtos aklinai.

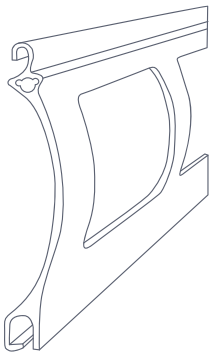

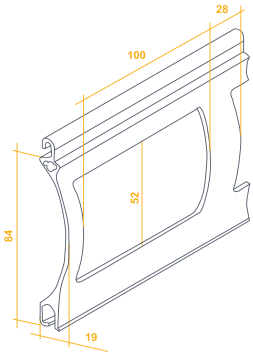


| Techniniai duomenys | |
|---|---|
| Profilis | AEG/84 |
| Storis, mm | 19 |
| Aukštis, mm | 84 |
| Svoris, kg/m | 0,598 |
| Svoris, kg/m² | 7,12 |
| Kiekis, vnt/m | 11,91 |
| Maks. žal. plotis, m | 5,5 |
| Maks. žal. plotas m² | 16,5 |
| Valdymas | Automatika |
| Žymėjimo pavyzdys | AEG/84 - 84 mm ekstruduotas aliuminio profilis |
| Spalvos | Balta, ruda, pilka, sidabro |

# PLIENINĖS GROTOS

Grotos gaminamos iš cinkuoto plieno. Gamyboje naudojamas aukščiausios kokybės cinkuotas plienas pasižymi ilgaamžiškumu ir atsparumu aplinkos poveikiui. Cinkuotos plieninės grotos yra atsparios korozijai, kritulių poveikiui ir UV spinduliams. Susukamos grotos atitinka saugumo ir eksploatavimo reikalavimus pagal ES standartą EN 13241-1:2003

- **Maksimalus plieninių susukamų grotų plotis:** 16 m.
- **Maksimalus aukštis:** 10 m.
- **Spalva:** standartinė spalva: cinkuoto plieno. Grotas galima dažyti pagal RAL paletę.

## MICROFORATA

Microforata CM 10

Microforata CM 10

| Susukamos grotos su elektriniu valdymu | |
|---|---|
| Maksimalus plotis | 16 m |
| Maksimalus aukštis | 10 m |
| Svoris | 9,3 kg/m² |

## GALA

GALA 58

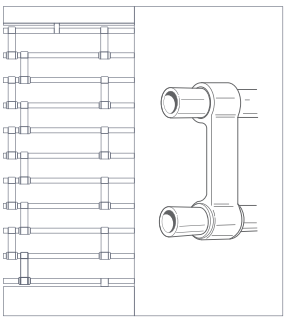

GALA 96, GALA 120

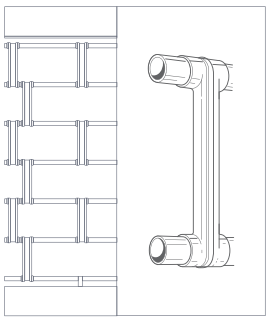

| Susukamos grotos su elektriniu valdymu | |
|---|---|
| Cinkuoto plieno profilis | |
| Maksimalus plotis | 12m |
| Maksimalus aukštis | 10 m |
| Svoris (GALA 58) | 10,5 kg/m² |
| Svoris (GALA 96) | 9 kg/m² |
| Svoris (GALA 120) | 7 kg/m² |

## MONTE CARLO

MONTE CARLO ST

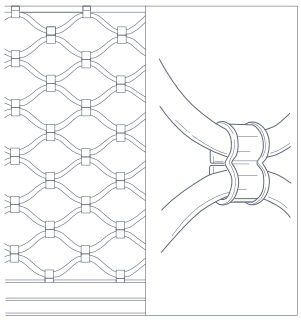

MONTE CARLO CT

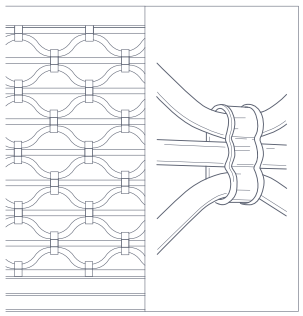

| Susukamos grotos su elektriniu valdymu | |
|---|---|
| Cinkuoto plieno profilis | |
| Plieno vamzdelių diametras | 14 mm |
| Maksimalus plotis | 11 m |
| Maksimalus aukštis | 10m |
| Svoris (Monte Carlo ST) | 9,5 kg/m² |
| Svoris (Monte Carlo CT) | 12,5 kg/m² |

## VALENTINA

VALENTINA CM 10

VALENTINA CM 10 S

| Susukamos grotos su elektriniu valdymu | |
|---|---|
| Cinkuoto plieno profilis | |
| Maksimalus plotis | 16 m |
| Maksimalus aukštis | 10 m |
| Svoris | 11 kg/m² |

Valdymas Automatika

DEXTERA

# VARTAI

# BUITINIAI GARAŽO VARTAI

Dextera sekcijiniai vartai užtikrina apsaugą nuo:

- Pirštų prispaudimo.
- Nevaldomo varčios judėjimo.
- Varčios kritimo dėl spyruoklių lūžio.

Dextera vartai pilnai atitinka EN 12604, EN12453, EN12424, EN12425 ir EN 12426 Europos saugumo standartus.

## YPATUMAI

Dextera vartuose naudojamos spyruoklės užtikrina ilgą gyvavimo ciklą, tai reiškia, kad vartai gali atlikti 25 000 atidarymo/uždarymo ciklų. Per dieną atliekant 4 atidarymo/uždarymo ciklus šis skaičius bus pasiektas per 17 metų.

Dextera vartuose naudojami ratukai su guoliais, kas užtikrina tylų vartų veikimą. Guoliai esantys ratukuose apsaugoti nuo dulkių ir vandens prasiskverbimo ir jų nereikia pakartotinai sutepti.

Atlikti specialūs testai parodė, kad vartai gali atlaikyti 750 valandų priešiškoje aplinkoje, o tai atitinka 15 metų veikimo pramoniniuose regionuose, kur aukštas užterštumo lygis.

# VARTŲ SEGMENTAI

• Vartų segmentai gaminami iš karštai cinkuotų plieno lakštų, kurie papildomai apsaugai padengiami poliuretano danga, kuri segmentam suteikia papildomą antikorozinę apsaugą. Segmentai užpildomi aplinkai draugišku putų poliuretano užpildu (be freono).

• Segmentai turi specialią formą, kuri vartams suteikia tvirtumo. Naudojama EPDM sandarinimo guma, kuri suteikia patikimą hermetinę apsaugą.

• Segmentų konstrukcija užtikrina apsaugą nuo pirštų prispaudimo pagal EN12604 standartą.

• 4 sluoksniai metalo tvirtinimo taškuose užtikrina segmento tvirtumą. Tai suteikia apsaugą nuo segmentų atsiskyrimo vartų uždarymo fazėje.

• Dextera vartų segmentai užtikrina žemą šilumos pralaidumą, kas leidžia sumažinti šildymo kaštus. Segmento šilumines savybes galima prilyginti 60 cm plytų sienai.

• Tarsekciniai vyriai ir ratukų laikikliai pagaminti iš nerūdyjančio plieno (ASI 430). Tai užtikrina tinkamą vartų veikimą, net vietovėse kur drėgmės lygis aukštesnis.

• Dėka segmento konstrukcijos, vartų varčia yra itin atspari susidūrimams ir vėjui. Pagal EN12424 standartą vartai atitinka 4 vėjo atsparumo klasę, kas reiškia, kad vartai gali atlaikyti vėją, kurio greitis iki 120 km/h.

• Iš vidaus segmentai visada dažomi baltai, RAL 9002 spalva. Vartai tiek iš vidaus, tiek iš išorės papildomai gali būti dažomi bet kuria RAL paletės spalva.

| Segmento tipas |
|---|
| Mikrobanga |
| S-tipas |

| Standartinės išorės segmento spalvos (paviršius su medžio tekstūra) |
|---|
| RAL 1015 – Dramblio kaulas |
| RAL 3004 – Ryškiai raudona |
| RAL 5010 – Mėlyna |
| RAL 6005 – Žalia samaninė |
| RAL 7016 – Antracitas |
| RAL 8014 – Ruda |
| RAL 8017 – Ruda šokoladinė |
| RAL 9006 – Sidabrinė |
| RAL 9016 – Balta |
| ADS 703 – Antracitas |

| Standartinės išorės segmento spalvos su medžio imitacija (lygus paviršius) |
|---|
| Auksinis Ąžuolas |
| Tamsus Ąžuolas |
| Vyšnia (raudonmedis) |

# TECHNINIAI PARAMETRAI

| Charakteristika 45 mm buitiniams vartams | Šoninės spyruoklės | „torsion“ spyruoklės |
|---|---|---|
| **Šilumos pralaidumas (U-value), W/(m²K)*** | | |
| Vartai su durimis | 1,17 | 1,06 |
| Vartai be durų | - | 1,33 |
| Atsparumas vėjo apkrovai (EN 12424) | 4 klasė | |
| **Oro pralaidumas (EN12426)** | | |
| Vartai su durimis | 5 klasė | |
| Vartai be durų | - | 2 klasė |
| Atsparumas vandens prasiskverbimui (EN12425) | 4 klasė | |
| Varčios svoris** | iki 16.5 kg/m² | |
| Apkrova lubų konstrukcijai | iki 32 kg/m² | |

*Charakteristikų skaičiavimai ir testai atlikti ift. Rosenheim GmbH institute:
- garažo vartams su šoninėmis spyruoklėmis 8.125 $m^2$
- garažo vartams su „Torsion“ spyruoklėmis 18 $m^2$

**Vartų varčios svoris gali kisti priklausomai nuo segmentų tipo, papildomų priedų ir kitų faktorių.

# TECHNINIAI PARAMETRAI

| Characteristics for a 40 mm residential door | Side springs | „torsion“ spyruoklės |
|---|---|---|
| **Šilumos pralaidumas (U-value), W/(m²K)*** | | |
| Vartai su durimis | 1,55 | 1,35 |
| Vartai be durų | - | 1,46 |
| Atsparumas vėjo apkrovai (EN 12424) | 1-4 klasė** | |
| Oro pralaidumas (EN12426) | 3 klasė** | |
| Vartai su durimis | 2 klasė | |
| Vartai be durų | iki 15.7 kg/m² | |
| Atsparumas vandens prasiskverbimui (EN12425) | iki 32 kg/m² | |

*Charakteristikų skaičiavimai ir testai atlikti ift. Rosenheim GmbH institute:
- garažo vartams su šoninėmis spyruoklėmis 7.875 m²
- garažo vartams su „Torsion“ spyruoklėmis 18 m²

**Vartų varčios svoris gali kisti priklausomai nuo segmentų tipo, papildomų priedų ir kitų faktorių.

** Priklauso nuo vartų pločio.

- Visiems vartams galima komplektuoti langus.
- Langai patalpai suteikia natūralaus apšvietimo, bei taupo energiją.
- Taip pat langai gali būti orginalus dekoratyvinis elementas.
- Taip pat yra galimybė komplektuoti ventiliacines groteles.
- Ventiliacinės grotelės gali būti dviejų tipų: reguliuojamos ir nereguliuojamos.
- Taip pat galima rinktis iš baltos arba juodos spalvos grotelių. Grotelių matmenys 368x130 mm.

# DURYS VARTUOSE

- Siauri durelių profiliai suteikia elegantiškumo.
- Tarp segmentų dedami plastikiniai kamšteliai, kurie užtikrina, kad tarp durelių profilių neliktų tarpų ir tuo pačiu apsaugo nuo pirštų prispaudimo.
- Išorėje, durelių viršuje, naudojamas specialus profilis, kuris apsaugo patalpą nuo vandens patekimo lyjant lietui.
- Metalinės ergonomiškos rankenos užtikrina saugų ir ilgalaikį naudojimą.
- Durelės turi integruotą sensorių, kuris išjungia automatinę pavarą, jeigu durelės yra atidarytos.

## YPATUMAI

Kartu su vartais galima komplektuoti dureles, kurios leidžia patekti į patalpą nepakėlus vartų. Dėka durelių patalpos viduje išlaikoma šiluma, o vartų tarnavimo laikas prailgėja. Durys visada atsidaro į išorę ir gali būti kairinės arba dešininės.
Mikrobanga ir S-tipo segmentams švarus durelių angos plotis yra 920mm. Taip pat yra galimybė į dureles trečiame segmente papildomai įdėti langą.

| Montavimo tipas | sąrama (H), mm |
|---|---|
| Vartai su šoninėm spyruoklėm | min. 100 |
| Standartinis montavimo tipas | min. 210 |
| Sužemintas montavimo tipas | min. 100 |
| Sužemintas montavimo tipas su durelėmis | min. 100 |
| Praaukštintas montavimo tipas | min. 900, max. 1500 |

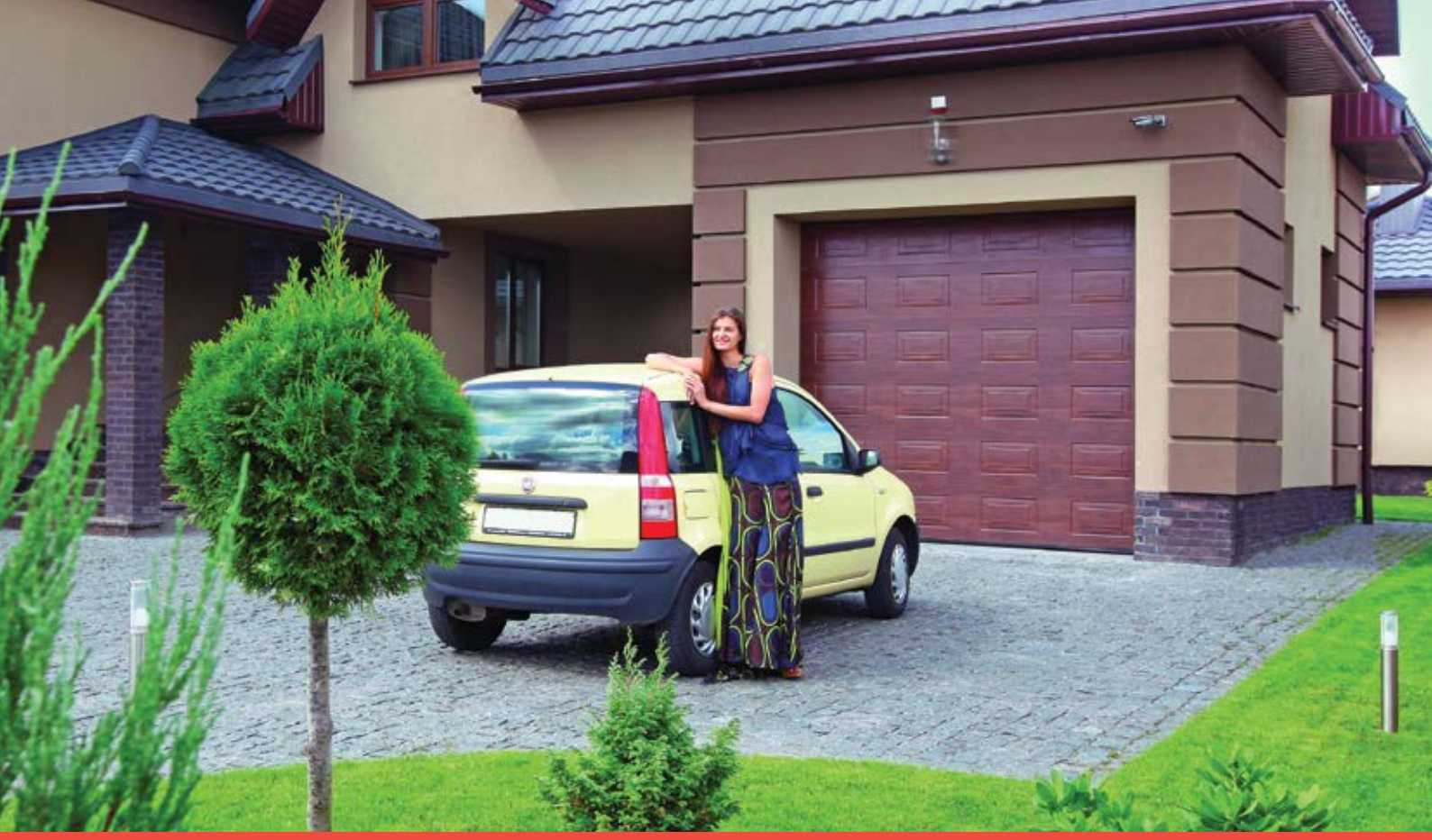

# DIRBTINĖ SĄRAMA

Įspėjimas! Vartų kėlimo mechanizmas negali būti tvirtinamas prie dirbtinės sąramos.

RM – Angos aukštis
LDB - Angos plotis
H – Sąramos aukštis
ET – Angos gylis
SL, SR – Angokraščiai

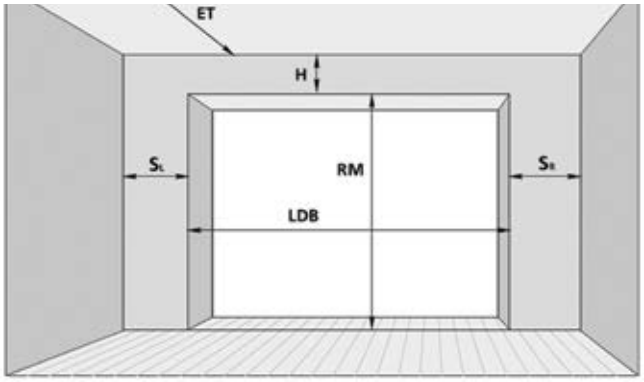


## YPATUMAI

Dirbtinė sąrama gali būti naudojama kai sąramos aukštis mažesnis už nurodytą montavimo parametruose. Dirbtinę sąramą galima naudoti vartams su „Torsion“ spyruoklėmis sužemintam pakilimui bei vartams su šoninėmis spyruoklėmis.

Dirbtinė sąrama taip pat gali būti naudojama garažo vartams su paaukštintu pakilimo tipu, kai reikia sumažinti vartų angos aukštį.

# PRAMONINIAI GARAŽO VARTAI

- Pramoniniai vartai yra saugūs ir atitinka Europos saugumo reikalavimus (EN 12604, EN 12453, EN 12424, EN 12425, EN 12426)
- Vartų gamyboje naudojamos detalės, kurios turi aukštą atsparumą korozijai:
  - Šoniniai apkaustai ir spyruoklės
  - Segmentai su poliuretano padengimu modifikuotu poliamido dalelėmis (PUR-PA)
  - Bėgeliai pagaminti iš karštai cinkuoto plieno
- Atlikti testai patvirtino, kad vartų segmentai pajūrio regionuose be korozijos gali išlikti iki 15 m.
- Segmento plieno lakštai užpildyti aukšto tankio putų poliuretanu, užtikrina segmento tvirtumą, atsparumą smūgiams ir vėjui. Pramoniniai vartai gali atlaikyti apkrovą iki 700 Pa, o tai atitinka 120 km/h vėjo greitį.
- Pramoniniai vartai užtikrina žemą šilumos pralaidumą, kas leidžia sumažinti šildymo kaštus. Segmento šilumines savybes galima prilyginti 65cm plytų sienai.
- 10 skirtingų montavimo tipų suteikia galimybę pritaikyti vartus įvairiems pastatams. Vartus lengvai galima pritaikyti patalpoms su žemomis, aukštomis lubomis ar net šlaitinu stogu.
- Segmentų konstrukcija užtikrina apsaugą nuo pirštų prispaudimo pagal EN12604 standartą.
- 4 sluoksniai metalo tvirtinimo taškuose užtikrina segmento tvirtumą. Tai suteikia apsaugą nuo segmentų atsiskyrimo vartų uždarymo fazėje.

# VARTŲ SEGMENTAI

## YPATUMAI

Vartų segmentai gaminami iš karštai cinkuotų plieno lakštų, kurie papildomai apsaugai padengiami poliuretano danga. Segmentai užpildomi aplinkai draugišku putų poliuretano užpildu (CFC-free).

Segmentuose naudojama speciali EPDM sandarinimo guma, kuri užtikrina oro nepralaidumą segmento susijugimo vietose.

Standartinės spalvos naudojamos išorės segmentų dažymui:

Iš vidaus segmentai visada dažomi baltai, RAL 9002 spalva.

Vartai tiek iš vidaus, tiek iš išorės papildomai gali būti dažomi bet kuria RAL paletės spalva.

| Segmento tipas |
|---|
| Mikrobanga |
| S-tipas |

| Standartinės išorės segmento spalvos (paviršius su medžio tekstūra) |
|---|
| RAL 1015 – Dramblio kaulas |
| RAL 3004 – Ryškiai raudona |
| RAL 5010 – Mėlyna |
| RAL 6005 – Žalia samaninė |
| RAL 7016 – Antracitas |
| RAL 8014 – Ruda |
| RAL 8017 – Ruda šokoladinė |
| RAL 9006 – Sidabrinė |
| RAL 9016 – Balta |
| ADS 703 – Antracitas |

# TECHNINIAI PARAMETRAI

| Charakteristika | 45 mm segmentai | 40 mm segmentai |
|---|---|---|
| **Šilumos pralaidumas (U-value), W/(m²K)*** | | |
| Vartai su durimis | 1,01 | 1,15 |
| Vartai be durų | 1,20 | 1,35 |
| Atsparumas vėjo apkrovai (EN 12424) | 4 klasė *** | |
| **Oro pralaidumas (EN12426)** | | |
| Vartai su durimis | 5 klasė | 3 klasė |
| Vartai be durų | 1 klasė | 3 klasė |
| Atsparumas vandens prasiskverbimui (EN12425) | 4 klasė | |
| Vartai su durimis | 2 klasė | 2 klasė |
| Vartai be durų | 1 klasė | 2 klasė |
| Varčios svoris** | iki 16.5 kg/m² | |
| Apkrova lubų konstrukcijai | iki 32 kg/m² | |

* parametras apskaičiuotas 25 m² vartams remiantis ift Rosenheim GmbH instituto duomenimis
** Vartų varčios svoris gali kisti priklausomai nuo segmentų tipo, papildomų priedų ir kitų faktorių.
*** Testai buvo atlikti NISI laboratorijos (Bulgarija). Vėjo atsparumo duomenys pateikti atlikus bandymus su 3x3.5 m vartais.
**** Testai atlikti TÜV SÜD Czech s.r.o. Vėjo atsparumo duomenys pateikti vartams iki 3.3 m pločio.

- Pramoniniai vartai naudojami daugelyje pramonės ir žemės ūkio objektų, automobilių prekybos įmonių, automobilių plovyklų ir techninės priežiūros dirbtuvių, gaisrinių, sandėlių ir visuomeninės paskirties pastatų.
- Vartų konstrukcija yra papildomai sutvirtinta, kad veiktų patikimai ir saugiai.
- Pramoninių vartų konstrukcija gali būti pritaikyta intensyviam naudojimui.
- Pagal konstrukcines savybes garantuojama ne mažiau nei 100 tūkstančių pakėlimo ir nuleidimo ciklų.

# MONTAVIMO PARAMETRAI

| Montavimo tipas | sąrama (H), mm |
|---|---|
| Standartinis montavimo tipas | min. 410<br>430 (RM>3000)<br>530 (RM>4000) |
| Praaukštintas montavimo tipas su velenu viršuje | min. 900 |
| Praaukštintas montavimo tipas su velenu apačioje | min. 1795 |
| Vertikalus montavimo tipas su velenu viršuje | min. RM+340 |
| Vertikalus montavimo tipas su velenu apačioje | min. RM+340 |
| Sužemintas montavimo tipas | min. 230 (be durelių) |
| Laipsninis montavimo tipas* | min. 490 |
| Laipsninis praaukštintas montavimo tipas su velenu viršuje* | min. 900 |
| Laipsninis praaukštintas montavimo tipas su velenu apačioje* | min. 1795 |
| Laipsninis sužemintas montavimo tipas* | min. 230 |

*Pakilimo laipsnis gali būti pasirenkamas kas 5°, nuo 5° iki 45°.
RM - angos aukštis.

# PANORAMINIAI VARTAI

Panoraminiai segmentai užtikrina vidaus patalpos matomumą, natūralų apšvietimą ir puikiai tinka automobilių servisams, automobilių plovykloms ir kt. pramoninės paskirties pastatams.

Panoraminiai segmentai gaminami iš ekstruduoto aliuminio profilių su permatomais akrilo intarpais. Naudojant specialius aliuminio profilius galima pagerinti vartų šilumos izoliaciją iki 40%, lyginant su įprastiniais panoraminiais vartais.

Vartus su panoraminėmis sekcijomis galima pasirinkti iš 9 standartinių spalvų, arba dažyti bet kuria kita RAL spalva. Taip pat panoraminius vartus galima užsakyti su durelėmis, o tai suteikia ne tik funkcionalumo, bet ir prailgina vartų tarnavimo laiką. Vartų svorį kompensuoja spyruoklių sistema. Šių vartų spyruoklių minimalus tarnavimo laikas – 25000 pakėlimo ir nuleidimo ciklų, o tai sudaro apie 17 eksploatacijos metų (skaičiuojant, kad vartai bus pakelti ir nuleisti vidutiniškai po 4 kartus per dieną).

| Techniniai duomenys | |
|---|---|
| Pavara | automatinė |
| Konstrukcijos tipas | su šoninėmis spyruoklėmis, standartinis, sužemintas, praaukštintas |
| Matmenys | iki 6000 x 3085 mm |

- Vartuose gali būti integruojamos durys, langai, ventiliacinės grotelės.
- Vartuose įmontuotos durys: su standartiniu (115 mm) arba žemu (20 mm) slenksčiu.
- Gali būti naudojamas rankinis automatinis valdymas.
- Atskiri vartų segmentai yra sujungti plieniniais vyriais.
- Puikių termoizoliacinių savybių segmentai ir per visą vartų perimetrą įrengta sandarinimo sistema padeda palaikyti reikiamą temperatūrą pramonės objekte.
- Galimi įvairūs įstiklinimo variantai, orientuoti į natūralų apšvietimą ir energijos taupymą.
- Gali būti dažomi bet kuria RAL paletės spalva.
- Akrilas, iš kurio gaminami panoraminių segmentų stiklai, pasižymi dideliu atsparumu ir ilgą laiką išlieka skaidrus.

DEXTERA

# VARTŲ AUTOMATIKA

# ATVERIAMŲ VARTŲ AUTOMATIKA

## PAVARA BOB21M

# YPATUMAI

Kompaktiška automatinė pavara atveriamiems vartams. Dėl ypatingo dizaino puikiai dera prie įvairių architektūros stilių eksterjero.

Lengvai ir greitai sumontuojama pavara BOB21M skirta 230 V kintamosios srovės įtampai.

Skirta vartams, kurių varčios plotis iki 2,1 m.

| Techniniai duomenys | |
|---|---|
| Maitinimo įtampa | 230 V |
| Variklio įtampa | 230 V |
| Srovės stipris | 1,8 A |
| Saugumo klasė | IP 44 |
| Traukos jėga | 2300 N |
| Atidarymo greitis | 18 s |
| Darbinė temperatūra | -20/ +50 °C |
| Reguliuojamos atidarymo ir uždarymo padėtys. | |

# PAVARA BOB30M

## YPATUMAI

Kompaktiška automatinė pavara varstomiesiems vartams. Dėl ypatingo dizaino puikiai dera prie įvairių architektūros stilių eksterjero.

Lengvai ir greitai sumontuojama pavara BOB30M skirta 230 V kintamosios srovės įtampai.

| Techniniai duomenys | |
|---|---|
| Maitinimo įtampa | 230 V |
| Variklio įtampa | 230 V |
| Srovės stipris | 1,8 A |
| Saugumo klasė | IP 44 |
| Traukos jėga | 2300 N |
| Atidarymo greitis | 18 s |
| Darbinė temperatūra | -20/ +50 °C |
| Reguliuojamos atidarymo ir uždarymo padėtys. | |

# PAVARA BOB50M

## YPATUMAI

Automatinė pavara varstomiesiems vartams pagaminta iš aukštos kokybės medžiagų. Dėl originalios konstrukcijos ir tvirto metalinio mechanizmo BOB modelio pavara idealiai tinka dideliems gyvenamųjų namų varstomiesiems vartams.

Pavara BOB50M skirta 230 V kintamosios srovės įtampai.

Skirta vartams, kurių varčios plotis iki 5 m.

| Techniniai duomenys | |
|---|---|
| Maitinimo įtampa | 230 V |
| Variklio įtampa | 230 V |
| Srovės stipris | 1,4 A |
| Saugumo klasė | IP 44 |
| Traukos jėga | 3500 N |
| Atidarymo greitis | 26 s |
| Darbinė temperatūra | -20/ +50 °C |
| Reguliuojamos atidarymo ir uždarymo padėtys. | |

# PAVARA BENINCA BILL30M

## YPATUMAI

Kompaktiška dailaus dizaino BILL modelio pavarą lengva montuoti, ji gali būti naudojama sudėtingomis oro sąlygomis (vietose, kur daug dulkių, smėlio ar pan.)

Pavara BILL30M skirta 230 V kintamosios srovės įtampai.

Skirta vartams, kurių varčios plotis iki 2,5 m.

| Techniniai duomenys | |
|---|---|
| Maitinimo įtampa | 230 V |
| Variklio įtampa | 230 V |
| Srovės stipris | 1,35 A |
| Saugumo klasė | IP 54 |
| Traukos jėga | 3200 N |
| Atidarymo greitis | 16 s |
| Darbinė temperatūra | -20/ +50 °C |

# PAVARA BENINCA BILL50M

## YPATUMAI

Kompaktiška dailaus dizaino BILL modelio pavarą lengva montuoti, ji gali būti naudojama sudėtingomis oro sąlygomis (vietose, kur daug dulkių, smėlio ar pan.)

Pavara BILL50M skirta 230 V kintamosios srovės įtampai.

Skirta vartams, kurių varčios plotis iki 5 m.

| Techniniai duomenys | |
|---|---|
| Maitinimo įtampa | 230 V |
| Variklio įtampa | 230 V |
| Srovės stipris | 1,35 A |
| Saugumo klasė | IP 54 |
| Traukos jėga | 3200 N |
| Atidarymo greitis | 21 s |
| Darbinė temperatūra | -20/ +50 °C |

# PAVARA BENINCA KMB24

## YPATUMAI

Pavara su alkūne ypač tinka gyvenamųjų namų varstomiesiems vartams su didelėmis kolonomis. Pasižymi kompaktiškų linijų dizainu. Aukštos kokybės medžiagos užtikrina maksimalų tvirtumą ir patvarumą.

Skirtas vartams, kurių varčios plotis iki 2,5 m.

| Techniniai duomenys | |
|---|---|
| Maitinimo įtampa | 230 V |
| Variklio įtampa | 24 V |
| Srovės stipris | 6,2 A (0,76A) |
| Saugumo klasė | IP 44 |
| Traukos jėga | 180 Nm |
| Atidarymo greitis | 10 s |
| Darbinė temperatūra | -20/ +50 °C |

# NUSTUMIAMŲ VARTŲ AUTOMATIKA

## PAVARA BULL5M

# YPATUMAI

Pavara butiniams stumdomiems vartams iki 500 kg svorio. Maitinimas – 230 V kintamoji srovė. Metalinis valdymo blokas su paleidimo mygtuku. BULL dizainas puikiai dera prie įvairių architektūros stilių eksterjero.

| Techniniai duomenys | |
|---|---|
| Maitinimo įtampa | 230 V |
| Variklio įtampa | 230 V |
| Srovės stipris | 1,3 A |
| Saugumo klasė | IP 44 |
| Variklio trauka | 650 N |
| Atidarymo greitis | 10,5 m/min |
| Darbinė temperatūra | -20/ +50 °C |
| Integruotas valdymo blokas su imtuvu | |

# PAVARA BULL624 TURBO

## YPATUMAI

Pavara stumdomiems vartams, kurių svoris iki 600 kg.

24 V variklis, skirtas intensyviam naudojimui su integruotu valdymo bloku. Maitinimo šaltinis, kuris leidžia sumažinti energijos suvartojimą ir užtikrina ilgą pavaros tarnavimo laiką.

Virtualusis kodavimo įrenginys leidžia tinkamai valdyti vartų judėjimą atsižvelgiant į vartų padėtį, o tai garantuoja maksimalų saugumą.

| Techniniai duomenys | |
|---|---|
| Maitinimo įtampa | 230 V |
| Variklio įtampa | 24 V |
| Srovės stipris | 3 A |
| Saugumo klasė | IP 44 |
| Variklio trauka | 330 N |
| Atidarymo greitis | 12.5÷25.5 m/min |
| Darbinė temperatūra | -20/ +50 °C |
| Integruotas valdymo blokas su imtuvu | |

# PAVARA BULL8M

## YPATUMAI

Pavara stumdomiesiems vartams iki 500 kg svorio. Maitinimas – 230 V kintamoji srovė.
Metalinis valdymo blokas su paleidimo mygtuku. Integruotas enkoderis užtikrina saugų vartų judėjimą, tikslų sustabdymą ir atbulinę eigą. BULL dizainas puikiai dera prie įvairių architektūros stilių eksterjero.
Skirta vartams, kurių svoris iki 800 kg.

| Techniniai duomenys | |
|---|---|
| Maitinimo įtampa | 230 V |
| Variklio įtampa | 230 V |
| Srovės stipris | 2,6 A |
| Saugumo klasė | IP 44 |
| Variklio trauka | 940 N |
| Atidarymo greitis | 10,5 m/min |
| Darbinė temperatūra | -20/ +50 °C |
| Integruotas valdymo blokas su imtuvu | |

# PAVARA BULL10M

## YPATUMAI

Patikima ir tyliai veikianti pavara stumdomiems vartams. BULL10M maitinimas – 230 V kintamoji srovė. Užtikrintas maksimalus saugumas ir tikslus galinių padėčių nustatymas.

Skirta vartams, kurių svoris iki 1000 kg.

| Techniniai duomenys | |
|---|---|
| Maitinimo įtampa | 230 V |
| Variklio įtampa | 230 V |
| Srovės stipris | 1,8 A |
| Saugumo klasė | IP 44 |
| Sukimo momentas | 40 Nm |
| Atidarymo greitis | 10,5 m/min |
| Darbinė temperatūra | -20/ +70 °C |
| Integruotas valdymo blokas su imtuvu | |

# SEKCIJINIŲ GARAŽO VARTŲ AUTOMATIKA

## PAVARA BENINCA JM3

# YPATUMAI

JM3 modelio pavara yra skirta segmentiniams vartams, kurių plotas iki 11 m².

Automatika naudojama su tylaus veikimo patvariu diržiniu bėgeliu. Automatika turi integruotą enkoderį, kuris užtikrina tikslų vartų judėjimą, sustabdymą ir atbulinę eigą. Integruotas imtuvas suteikia galimybę valdyti automatiką nuotolinio pulteliu.

Komplektacijoje yra:

- Elektromechaninė pavara be bėgio (integruotas valdymo blokas su imtuvu) 1 vnt.
- Nuotolinio valdymo pultelis 1 vnt.

| Techniniai duomenys | |
|---|---|
| Maitinimo įtampa | 230 V |
| Variklio įtampa | 24 V |
| Srovės stipris | 0,7 A |
| Saugumo klasė | IP 40 |
| Variklio trauka | 600 N |
| Atidarymo greitis | 1 iki 13 m/min |
| Darbinė temperatūra | -20/ +50 °C |

# PAVARA BENINCA JM4 ESA

## YPATUMAI

JM4 ESA modelio pavara yra skirta segmentiniams vartams, kurių plotas iki 22 m². Automatikoje yra įdiegta energijos taupymo sistema (ESA SYSTEM).

Automatika naudojama su tylaus veikimo patvariu diržiniu bėgeliu. Automatika turi integruotą enkoderį, kuris užtikrina tikslų vartų judėjimą, sustabdymą ir atbulinę eigą. Integruotas imtuvas suteikia galimybę valdyti automatiką nuotolinio pulteliu.

Komplektacijoje yra:

- Elektromechaninė pavara be bėgio (integruotas valdymo blokas su imtuvu) 1 vnt.
- Nuotolinio valdymo pultelis 1 vnt.

| Techniniai duomenys | |
|---|---|
| Maitinimo įtampa | 230 V |
| Variklio įtampa | 24 V |
| Srovės stipris | 1,5 A |
| Saugumo klasė | IP 40 |
| Variklio trauka | 1200 N |
| Atidarymo greitis | 8,9 m/min |
| Darbinė temperatūra | -20/ +50 °C |

SEKCIJINIŲ PRAMONINIŲ GARAŽO VARTŲ AUTOMATIKA

# PAVARA BENINCA VN.M20

## YPATUMAI

Pavara VN.M20 yra skirta pramoniniams ir segmentiniams vartams. Yra avarinio atidarymo rankena. Maitinimas– 230 V kintamoji srovė. Alyva tepamas mechanizmas ir aukštos kokybės medžiagos lemia puikias VN.M20 eksploatacines savybes, patikimumą ir saugumą. Skirta pramoniniams vartams, kurių plotas iki 35 m².

| Techniniai duomenys | |
|---|---|
| Maitinimo įtampa | 230 V |
| Srovės stipris | 3,3 A |
| Sukimosi momentas | 130 Nm |
| Veleno diametras | 25,4 mm |
| Sukimosi greitis | 24,1/min |
| Svoris | 18,5 kg |
| Darbinė temperatūra | -20/ +50 °C |
| Grandinės ilgis | 2.5 m |

# PAVARA BENINCA VN.S20

## YPATUMAI

Pavara VN.S20 pramoninių objektų segmentiniams vartams, su greito paleidimo sistema. Maitinimas – 230 V kintamoji srovė. Alyva tepamas mechanizmas ir aukštos kokybės medžiagos lemia puikias VN.20 eksploatacines savybes, patikimumą ir saugumą.

Skirta pramoniniams vartams, kurių plotas iki 35 m².

| Techniniai duomenys | |
|---|---|
| Maitinimo įtampa | 230 V |
| Srovės stipris | 3,3 A |
| Sukimosi momentas | 130 Nm |
| Veleno diametras | 25,4 mm |
| Sukimosi greitis | 24,1/min |
| Svoris | 15 kg |
| Darbinė temperatūra | -20/ +50 °C |

DEXTERA

# ĮGYVENDINTI PROJEKTAI

**Verslo centras „TECHNOPOLIS“**
Produktas – C80 fasado žaliuzės
Vieta - Vilnius

**Verslo biurai „103“**
Produktas – R90 fasado roletai
Vieta - Klaipėda

**Restoranas „STIKLIAI“**
Produktas – GOLD pergolė
Vieta – Vilnius

**„LIMEDIKA“**
Produktas – R103 fasado roletai
Vieta – Kaunas

**Restoranas „NENDRINĖ PASTOGĖ“**
Produktas – SHELL pergolė
Vieta – Šventoji

**Sanatorija „GRADIALI“**
Produktas – PEARL pergolė
Vieta – Palanga

**Restoranas „S BARAS“**
Produktas – BRONZE pergolė
Vieta – Šiauliai

**Restoranas „PANORAMA“**
Produktas – BRONZE pergolė
Vieta – Šiauliai

**„SEB“ administracinis pastatas**
Produktas – SMART PRIME
bioklimatinė pergolė
Vieta – Vilnius

**Restoranas „Pink&Yellow"**
Produktas – SMARTROOF
bioklimatinė pergolė
Vieta – Vilnius

**Kauno kultūros centras**
Produktas – DIAMOND pergolė
Vieta – Kaunas

**Verslo centras „NOVA"**
Produktas – fasado žaliuzės
Vieta – Vilnius

**Restoranas „VANDENIS"**
Produktas - pergolė GOLD su LED apšvietimu
Vieta - Palanga

**Viešbutis „PUŠŲ PAUNKSNĖJE"**
Produktas - markizė PALLADIO su elektrinėmis pavaromis ir vėjo davikliais
Vieta - Palanga

**Vaikų ligoninė (VUL Santaros klinikos)**
Produktas – fasado žaliuzės
Vieta - Vilnius

# DEXTERA

Atnaujinimo data 2023 m. liepa